西島松北交流公園新築工事の内
機械設備工事

図　面　目　録

電気設備工事

図面番号	図面名称
０１／Ｍ	機械設備特記仕様書
０２／Ｍ	屋外排水設備平面図
０３／Ｍ	センターハウス　暖房換気設備機器・衛星器具・排水桝表
０４／Ｍ	センターハウス　暖房換気設備平面図・衛生設備平面図
０５／Ｍ	倉庫　給水・換気設備平面図
０６／Ｍ	農園センターハウス　暖房換気設備機器・衛生器具・排水桝表
０７／Ｍ	農園センターハウス　暖房換気設備平面図・衛生設備平面図
０８／Ｍ	アートヴィレッジセンターハウス　暖房換気機器・衛星器具・排水桝表
０９／Ｍ	アートヴィレッジセンターハウス　暖房換気設備平面図・衛生設備平面図
１０／Ｍ	軟石倉庫　暖房換気設備機器・衛星器具・排水桝表
１１／Ｍ	軟石倉庫　暖房換気設備平面図・衛生設備平面図
１２／Ｍ	浄化槽配置図
１３／Ｍ	センターハウス　合併浄化槽　60人槽　詳細図
１４／Ｍ	センターハウス　合併浄化槽　フローシート
１５／Ｍ	センターハウス　浄化槽制御盤詳細図
１６／Ｍ	センターハウス　浄化槽配筋図
１７／Ｍ	農園センターハウス・軟石倉庫　浄化槽詳細図
１８／Ｍ	アートヴィレッジセンターハウス　浄化槽詳細図
１９／Ｍ	井水ポンプ室詳細図

図面番号	図面名称

西島松北交流公園新築工事の内　機械設備工事　特記仕様書

I　工　事　概　要

1．工事場所　北海道恵庭市西島松　２８８２８９２９５−１２９５−２２９６−１２９６−２２９７２９８−１２９８−２
２６８−１２６８−２２７２−１２７３−１２７３−３２７４−１２７４−３２７４−４２７４−６２７５２７６−１２７６−２２７８

2．建物概要

名称	構造種別	数量	単位	備考
センターハウス	木造	200.88	m2	
倉庫	鉄骨造	97.20	m2	
農園センターハウス	木造	81.00	m2	
アートヴィレッジセンターハウス	木造	85.86	m2	
軟石倉庫	石造	73.68	m2	

3．工事項目　※種目は●印を付したものを適用する。

区分	設備名称			摘要
●	冷暖房	設備工事	1式	
●	換気	〃	1式	
●	給油	〃	1式	
●	給水	〃	1式	
●	排水	〃	1式	
●	給油	〃	1式	
●	衛生器具	〃	1式	

4．施工区分　（該当は番号に○印とする）

	対象種目	建築	機械	電気	
1	天井改め口、床改め口取付	○			
2	同上開口部補強	○			
3	カバーウォーク内床				
4	物置				
5	ゴミステーション				
6	団地案内板				
7	ポンプ小屋				
8	花壇・菜園				
9	玄関ポーチ				
10	玄関スロープ・階段				
11	天井、床器具取付用穴明及枠入れ		○		
12	同上開口補強	○			
13	壁器具取付用穴明枠入れ		○		
14	同上開口補強	○			
15	躯体貫通スリーブ		○		
16	同上補強（１００６以上）	○			
17	犬走り砂利				
18	犬走り縁石				
19	外灯				
20	設備用開口部の穴埋補強		○		
21	流し台、コンロ台、吊戸棚	○			
22	レジスター		○		
23	製作流し台、コンロ台、吊戸棚	○			
24	同上給排水等配管接続		○		
25	給水引込		○		
26	ガス引込				
27	レンジフードファン		○		
28	軽鉄下地壁内配管補強	○			
29	軽鉄下地壁内器具取付補強	○			
30	ルーフドレン金物・パルコニー排水金物		○		
31	同上立樋		○		
32	ルーフドレン躯体廻り補強	○			
33	防火戸、防煙タ　レ壁の感知器				
34	エレベーター本体				
35	エレベーター１次側電源供給まで				
36	エレベーターＴＥＬ用配線１次まで				
37	エレベーター管轄取込				
38	Ｕ．Ｂ　本体				
39	Ｕ．Ｂ　バス混合水栓				
40	Ｕ．Ｂ　バス洗い場混合水栓				
41	製造室・実習室　水栓類				
42	製造室・実習室　排水金物類				
43	洗面・脱衣室　洗面化粧台・化粧キャビネット	○			
44	洗面・脱衣室　洗濯機パン		○		
45	洗面・脱衣室　洗濯機用混合水栓		○		
46	消火ポンプ室　マンホール蓋				
47	消火ポンプ室　コンクリート基礎				
48	消火ポンプ室　消火水槽基場				
49	光庭　集水桝				
50	光庭　埋設浸透管				
51	屋外　灯油タンクの基礎				
52	屋外　図示雨水桝以降の配管				

5．指定部分工事　（１）工事範囲　（　　）
（２）指定工期　契約日より　平成　　年　　月　　日　まで

6．別途工事

II　工　事　仕　様

1．共通仕様　図面及び本仕様書に記載されていない事項はすべて国交省官房官庁営繕部公共機械設備工事標準仕様書（平成２２年版）同標準図（平成２２年版）による。

2．その他　（注）特記事項は●印を付したものを適用する。

一般共通事項

項目	特記事項
● 工事用動力水等	本工事に必要な工事用動力、照明、用水費は請負者の負担とする。
● 試験合格証	都市ガス、プロパンガス配管の気密試験に合格したときは、試験実施者から、合格証書の発行を受けて、監督員に提出すること。
● 工事写真	工程写真及び完成写真は、国土交通省大臣官房庁営繕部監修「工事写真の撮り方」（建築設備編）及び建築積の営繕工事記録写真撮影要領による。
● 請手続	本工事の施工に必要な官公署その他への手続きは、請負者が代行し速やかに行う。
● 適産資材等の優先使用	本工事に使用する主要資材は、適産資材及び優良適産品認定表示のある資材を優先的に使用するよう努めるものとする。
● 技能士	（１）技能士の適用は下記の職種とし、従事する技能士の氏名・職種及び資格を記載した書面により監督員に報告して承諾を受ける。 （職種）鉄筋加工組立・型枠作業・とび作業・コンクリートブロック工事作業・防水作業 石張り作業・建築大工作業・タイル貼り作業・建築板金作業・壁、天井鋼製下地作業・左官作業・建築塗装作業・ビル用サッシ施工作業・ガラス工事作業 内装工事作業・壁紙張り作業・造園工事作業・畳製作作業・建具製作作業 家具製作作業・配管作業・熱絶縁工事作業 （２）技能士は、職業能力開発促進法による１級若しくは単１等級の資格を有し、地域技能士会会長の発行する資格証明書（写）を上記（１）の書面に添付する。

一般共通事項

項目	特記事項
● 交通安全管理	請負者は工事の施工中の交通事故防止のため交通安全管理に努め、下記事項を遵守する。 （１）　惹工するに当たり、できるだけ通やかに工事の施工中の交通安全管理計画を策定し、監督員に提出する。なお計画の策定は資材搬入運行路線、点検怒野、その他車両運行に係る安全対策等について道路管理者及び警察警察署と十分な事前協議を行い、以後も常に連絡を密にとりながら適切な処置を講じるものとする。 （２）　常に下請業者も含めて工事施工中の交通安全管理状況の把握に努め、管理状況を適宜監督員に報告する。 （３）　工事に関連して交通事故（相手なものは除く）が発生したときは速やかに監督員に報告する。 （４）　運送には、運送業者を選定するなどして運積載又は過労運転等に伴う交通事故防止に努める。 （５）　地域の社団法人北海道ダンプカー協会加入車両を優先使用する。 （６）　その他 建設機械（ブルドーザー、バックホー等）は、排出ガス対策型の車両を使用すること。
● 完成図の提出	工事が完成した時は現場説明書により完成図を作成し監督員に提出する。
○ 建築発生土の処理（建築特記仕様書による）	引き渡しを要する場合・引渡し要する範囲は下記により、監督員の指示する方法及び位置に現積・整理し所定の発生材報告書により監督員に報告する。 引き渡しを要する範囲：＿＿＿＿＿＿＿＿
○ 産業廃棄物の処理（建築特記仕様書による）	○ 再生利用する場合 施工者は、建設副産物の処理に当たって「建設副産物適正処理推進要綱」を遵守して行わなければならない。 再生資源化施設へ搬出（搬出を行った後、監督員に報告する。） 種類：　受入先：（　　Ｋｍ） 住所 ＿＿＿＿ 種類：　受入先：（　　Ｋｍ） 住所 ＿＿＿＿ 種類：　受入先：（　　Ｋｍ） 住所 ＿＿＿＿ ○ 廃棄する場合 建築廃棄物の処理は下記のとおりとし、「廃棄物の処理及び清掃に関する法律」等の関係法令に従い適切に処理する。 種類：　受入先：（　　Ｋｍ） 住所 ＿＿＿＿ 種類：　受入先：（　　Ｋｍ） 住所 ＿＿＿＿ 再生利用できない建築廃棄物を種類ごとに記載すること。 （例）コンクリートくず、金属くず、廃プラスチックくず等 建築廃棄物の収集・運搬は、建築廃棄物処理業の許可を受けたものとする。
● 自主施工期間の施工条件	自主施工期間中は低温時施工により品質管理上支障の起こす恐れのない工種については、これを積極的に活用できる。但し支障の起こす恐れのある下記の工種については、工法等を監督員と十分協議の上、施工するものとする。 コンクリート、屋外防水、タイル、左官、塗装、絶化工事、その他これに類する工事。
● 季節労働者などの雇用	工事施工に際しては職業安定機関と密接な連けいを図り季節労働者などの雇用の拡大に努める。
● 下請業者等への支払いの適正化	下請業者及び資材業者に対する支払いについては現金払いとし、止む得ず手形払いとするときは、当該手形期間を短くするよう努める。
● 火災保険等	竣工から完成引渡までの間を契約金額に相当する保険に加入するものとする。
● 災害及び公害の防止	請負業者は、特に下記事項を守らなければならない。 （１）　第三者に災害を及ぼしてはならない。 （２）　公害防止に努める。 （３）　善良な管理者の注意をもってしても、災害又は公害の発生のおそれがある場合の処置については、監督員と協議する。
● 現場環境改善	魅力ある建設工事を推進するため、工事現場の環境改善に努める。
1. 公共事業労務費調査に対する協力	（１）　本工事が北海道の実施する公共事業労務費調査の対象工事となった場合、請負者は、調査票等に必要事項を正確に記入し北海道に提出する等、必要な協力を行わなければならない。また、本工事の工期経過後においても、同様とする。 （２）　調査票等を提出した事業所を北海道が事後に訪問して行う調査・指導の対象に請負者がなった場合、請負者は、その実施に協力しなければならない。また、本工事の工期経過後においても、同様とする。 （３）　公共事業労務費調査の対象工事となった場合に正確な調査票等の提出が行えるよう、請負者は、労働基準法等に従う就業規則を作成すると共に賃金台帳を調製保存する等、日頃より使用している現場労働者の賃金時間管理を適切に行っておかなければならない。 （４）　請負者が本工事の一部について下請契約を締結する場合には、請負者は、当該下請工事の受注者（当該下請工事の一部に係る二次以降の下請負人を含む。）が前３項と同様の義務を負う旨を定めなければならない。
2. 工事実績データの作成登録	請負者は、工事実績情報システム（ＣＯＲＩＮＳ）に基づき、「工事カルテ」を作成し、工事監督員の確認を受けた後に、（財）日本建設情報総合センターにフロッピーディスクにより提出するとともに、同センター発行の「工事カルテ受領書」の写しを工事監督員に提出しなければならない。 （対象工事：請負代金額５００万円以上の全工事） 同センターへの提出期限は、下記のとおりとする。 （１）　受注時登録データの提出期限は、契約締結後１０日以内とする。 （２）　完了時登録データの提出期限は、業務完了後１０日以内とする。 （３）　なお、施工中に、受注時登録データの内容に変更があった場合は、変更があった日から１０日以内に変更データを提出しなければならない。
3. 施工体制台帳の整備	建設業法に基づく施工体制台帳を作成し、施工管理体制に関する事項を監督員に提出しなければならない。 （対象工事：請負代金額が２５０万円以上の工事）

●空気調和設備・換気設備

1. 冷暖房設備	方式　○全空気　○空気ー水　○全水　●個別（ＦＦ式温風暖房機・電気パネルヒーター） ○蒸気暖房　○温水暖房　○温風暖房 熱源　○蒸気　○温水　○冷水　○冷温水　●電気　○ガス ○その他（　　）　○温水（　　）	
2. 換気設備	方式　○●気扇　○ダク●式機械換気　○その他（　　）	
3. 排煙設備	方式　○機械排煙　○その他（　　）	
4. 給油設備	地下貯油槽　イ．基礎工事　○要　○不要 基礎杭　○要　○不要　○本工事　○別途工事 ロ．タンク室　○要　○不要 地上タンク　●市販品　○製作 遠隔式油量指示計　○設けない　○次により設ける ａ）取付方法　○専用置　○油槽直内　○その他（　　） ｂ）指示ユニット：製造者標準型とし図示による。 「危険物の規制に関する技術上の基準の細目を定める告示」によるほか所轄消防署が承認したもの。	
5. 自動制御設備	イ．制御方式　○電気式　○電子式　○デジタル式　○空気式 ロ．計測範囲　○温度　○湿度　○その他（　　） ハ．計測箇所　○図示による。 二．計測機器　図内機器表による。 ホ．低圧屋内配線に該当する配線は電気設備工事共通仕様書による。	
6. 主要熱源機器及び付属機器	図内機器表による。容量等の表示、機器類の能力、容量等（電動機出力は除く）は、原則として、表示された数値以上とする。	
7. 制御及び操作盤	●国交省仕様　○製造者標準仕様	
8. ばい煙濃度計	○設けない　○設ける	
9. ばいじん量測定口	○設けない　○設ける（　　）	
10. 放熱器	種別　○鋼鉄製放熱器　○パネルヒーター　○ファンコイルユニット ○ヒートポンプユニット　○ファンコンベクター　○コンベクター ○ベースボードヒーター　○ユニットヒーター　●電気ヒーター ○遠赤外線暖房機　○その他（　　）	

●空気調和設備・換気設備

11. 風道	イ．方式　●低速　○高速　○その他（　　） ロ．工法　○アングル　●共板　○その他（　　） （　　）　（低圧　） ハ．種別　○鋼板（　　） ●スパイラルダクト（　　） ○塩化ビニル管　（　　） ○ステンレス（　　） ○その他（　　）	
12. 吸出口・吸込口	材質　○鋼板製　○アルミ製　○その他（　　）	
13. セルフード	イ．材質　●アルミ製（○　　○　　）　○その他（　　）　防虫アミ付 ロ．板厚　（　　）ｍ／ｍ ハ．幕板　○本工事（ステンレス鋼板製　○　　○　　ｍ／ｍ） ○別途工事	
14. 排気フード		
15. 排煙口	イ．形状　○スリット形　○スイング形 ロ．開放放置　○手動　○手動及び遠隔操作可能なもの。	
16. 高重測定口	取付箇所　１．特記した高重調製ダンパーの上流又は下流 ２．送排風機、空調機に近接した風道の部分 ３．外気取入風道の部分　４．その他の指定部分	
17. 防煙ダンパー	イ．復帰方式　○遠隔式　○手動式 ロ．操作方式　○電気　○その他（　　）	
18. チャンバー等	イ．外壁に面するガラリに直接取付けるチャンバー、ホッパーには排水を設ける。 ロ．シーリングディフューザーには下記の接続チャンバーを設ける。 イ）ネット径２００φ以下　：４００×４００×２５０Ｈ ロ）　〃　２００を超えるもの：５００×５００×３００Ｈ	
19. 消音内貼り	イ．施工方法は共通仕様書の当該事項による。 ロ．施工箇所は図示した風道及びチャンバー類とする。 ハ．使用材料　○グラスウール（○　　○３２Ｋ　　○その他（　　） 二．厚さ　○２５ｍ／ｍ　○５０ｍ／ｍ 消音内貼チャンバーのりは外法寸法とする。 ホ．ラス押え　○有（　　）　○無	

●給水設備

1. 給水方式	●水道直圧方式　○受水槽方式　○高置タンク方式（○上水　○井水）　○圧カタンク式 （○上水　○井水）　○インバーター方式（○上水　○井水）	
2. 屋外配管	イ．本管施工内容　●既設配水管　●配水管新設（○負担金　○寄用）　○市設替	
3. 量水器	○埋空品　●新品購入（水道管理者指定品）　○既設品移設 量水器類　●水道管理者指定品　○図内規格品　○既設品移設	
4. 受水タンク	イ．○上水タンク（ＦＲＰサンドイッチ２槽式）　○本工事　○別途工事 ロ．○井水タンク（　　）　○本工事　○別途工事 ハ．制御方法　○フロートレススイッチ　○ボールタップ・定水位調製弁 ○その他（　　） 二．警報　○満水　○減水　○低水位遮断　○故障	
5. 揚水装置（加圧給水ポンプユニット）	イ．揚水ポンプ　○床置型　○水中型 ロ．圧力タンク　○自動空気補給式　○隔膜式　○その他 ハ．高置タンク　ＦＲＰ製（　　）○その他（　　） 二．制御方法　○フロートレススイッチ　○圧力スイッチ　○その他（インバーター　）	
6. その他	ホ．警報　○満水　○減水　○低水位遮断　○故障 ○集中検針盤、配管配線まで本工事とする。	

●排水設備

1. 排水方式	●自然流下　○強制排水	
2. 排水桝	イ．インバート桝　○角型　○丸型　○市販コンクリート管　○現場打　●塩ビ桝 ○その他（　　）　市・町・村・型） ロ．雨水桝　○角型　○丸型　○市販コンクリート管　●塩ビ桝 ○その他（　　）　市・町・村・型） ハ．蓋　○鋳鉄製（○耐重　○重量　○軽量）　●コンクリート製 ○蓋識別表示（○雨水　○汚水　○監督員の指示による） ○その他（　　）　市・町・村・型） （注）　９００φの場合は、６００φのマンホール蓋を使用する。 ハ．その他　土被りが５０ｃｍ以下の場合はＦＲＰ板２５ｔで覆う。	
3. し尿浄化槽	型　式　○長時間ばっ気方式　○分離接触ばっ気方式　○分離ばっ気方式 ○回転板接触方式　○接触ばっ気方式 ○鋼筋コンクリート製　ＦＲＰ製　処理水量（　　） （　　）人槽、放流水水質　ＢＯＤ　　ｐｐｍ ポンプ槽　●有　○無 フロアー設置場所　○機械室内　○浄化槽内　●その他（　　） その他　設置浄化槽型式決定後直ちに施工承諾申請図及び計算書を監督員へ提出すること。	

●給湯

1. 給湯方式	○給湯ボイラー　○貯湯併設　○熱交換器　○貯湯タンク ○ガス給湯機（○貯湯式　○瞬間式）　●電気温水器	

●衛生器具設備

1. 衛生陶器及び付属器具	図内器具表による。 陶器は指定色とする。	
2. その他		

○消火設備

1. 消火方式	○揚水加圧（火災報知器と連動）　○その他（　　連結送水管　）	
2. 屋内消火栓	○箱、別途製作図提出承諾要（監督員）　○ＨＤ－７１４型　○ＨＤ－ＣＥ ○その他（　　）	
3. 屋外消火栓	○箱、別途製作図提出承諾要（監督員）	
4. 消火ポンプユニット	図内機器表による ほか日本消防設備安全センターの認定証票が貼付されたもの、制御盤には火報起動リレー組込スペースを設けること。 ○本工事	
5. 消火器		

○ガス設備

1. 種類	○都市ガス　○液化石油ガス　○その他（　　）	
2. 機器	図内機器表による。	
3. 施工	都市ガス――ガス事業者の責任施工とする。 液化石油ガス――共通仕様書第６編第３章による。 その他のガス――高圧ガス取締法の規定に基づく。	
4. ガス漏れ警報設備	○有　○無	

一般共通事項

1. 配管	イ．種類 管種 ／ 施工区分 ●配管用ステンレス鋼管 ／ 屋内給水管 ●硬質塩化ビニール管（ＶＰ） ／ 屋内雑排水汚水管　雨水排水横引管 ●配管用ステンレス鋼管 ／ 給湯管 ●冷媒用被覆銅管 ／ 冷媒管 ●灯油用被覆銅管 ／ 給油管	

一般共通事項

2. 保温防露	管種 ／ 施工区分 ●水道用ポリエチレン管 ／ 屋外給水管 ●硬質塩化ビニール管（ＶＵ） ／ 屋外排水管 ロ．材質　特記部分、水道直圧及び高置タンクまで　他は０ｋｇ／ｃｍとする。　５ｋｇ／ｃｍ２ 保温仕様書第２編３．１．４及び５のうち断熱材及び外装材は次による。 イ．配管 断熱材　●グラスウール　○ロックウール　●ポリスチレンフォーム　（ピット内給水管） 外装材　イ）屋内露出 ○綿布　○アルミガラスクロス　○その他（　　） ロ）機械室・倉庫 ●アルミガラスクロス　○綿布　○その他（　　） ハ）天井内・パイプシャフト内及び竪隠壁中 ●アルミガラスクロス　○その他（　　） ニ）床下・暗渠内 ○防水麻布・アスファルトプライマー　●亜色アルミガラスクロス ●保温なし（　ピット内排水管　）	
3. 塗装・防食	ロ．ダクト 断熱材　●グラスウール　（○　２４Ｋ　○　３２Ｋ　●　４０Ｋ　） 外装材　イ）屋内露出 ○綿布　○カラー亜鉛鉄板　○ステンレス鋼板 ロ）機械室・倉庫 ○アルミガラスクロス　○カラー亜鉛鉄板　○ステンレス鋼板 ハ）天井内・パイプシャフト内及び竪隠壁中 ●アルミガラスクロス　○その他（　　） ニ）外壁より換気扇本体までの排気ダクト及び入気ダクト ●アルミガラスクロス　○その他（　　） ニ．煙道・排気筒 断熱材　○ロックウール　○その他（　　） ホ．その他　躯体断熱施工箇所を貫通する配管のスリーブ廻りは断熱を確実に行う事 イ．保温上一調合ペイント仕上。但し煙道、ヘッダーとは別勘塗装とする。 ○アルミニウムペイント仕上　○調合ペイント仕上 ロ．配管　●　調合ペイント仕上（水性） ○アルミニウムペイント仕上 ハ．埋設　○ペトロタタム系防食テープ（○土中　○コンクリート内） ○　埋設表示テープ　（○土中　○コンクリート内）　（　屋外給水　）	
4. 配管洗浄	○冷温水管　○冷却水管　●給水管　●給湯管 高圧波洗浄もしくは監督員の承諾した方法による。 水道法に準じて消毒を行い水質試験報告書を提出する事。	

●その他

1. 穴埋補修	穴埋補修は無収縮モルタルで補修する。（無収縮セメント１０／ｗｔとし、デンカＣＳＡ、日本セメント、小野田セメント製とする。）	
2. 構造の防錆		
3. 吊ボルト	ピット内ガス配管の吊棒は被覆金ネジとする。	
4. スリーブ	貫通部分は紙製又は木枠を使用し外壁の地中部分等水密を要する部分はつば鋼管を使用する。 但し、蒸気管、冷温水管、給湯管は紙製表面後鋼板スリーブを使用して穴埋を行う。 機器類基礎等のコンクリート強度、鉄筋 断熱材使用箇所におけるインサートは、断熱インサートとする。	
5. コンクリート強度		
6. 断熱インサート		
7. その他		

特記事項

1. 下請選定及び資材調達	（１）下請け選定に際しては、極力地元業者の選定に努める。 （２）使用資材については、極力地元での購入に努める。

株式会社ドーコン

１級建築士事務所登録（石）２号
設計コンサルタント登録４４−１８５号
１級建築士会員　１１１６号　青島文彦

年　月　日　・　・　・　・

工事名：西島松北交流公園新築工事の内　機械設備工事
図面名：特記仕様書
縮尺：ＮＯＳＣＡＬＥ
図番：０１／Ｍ

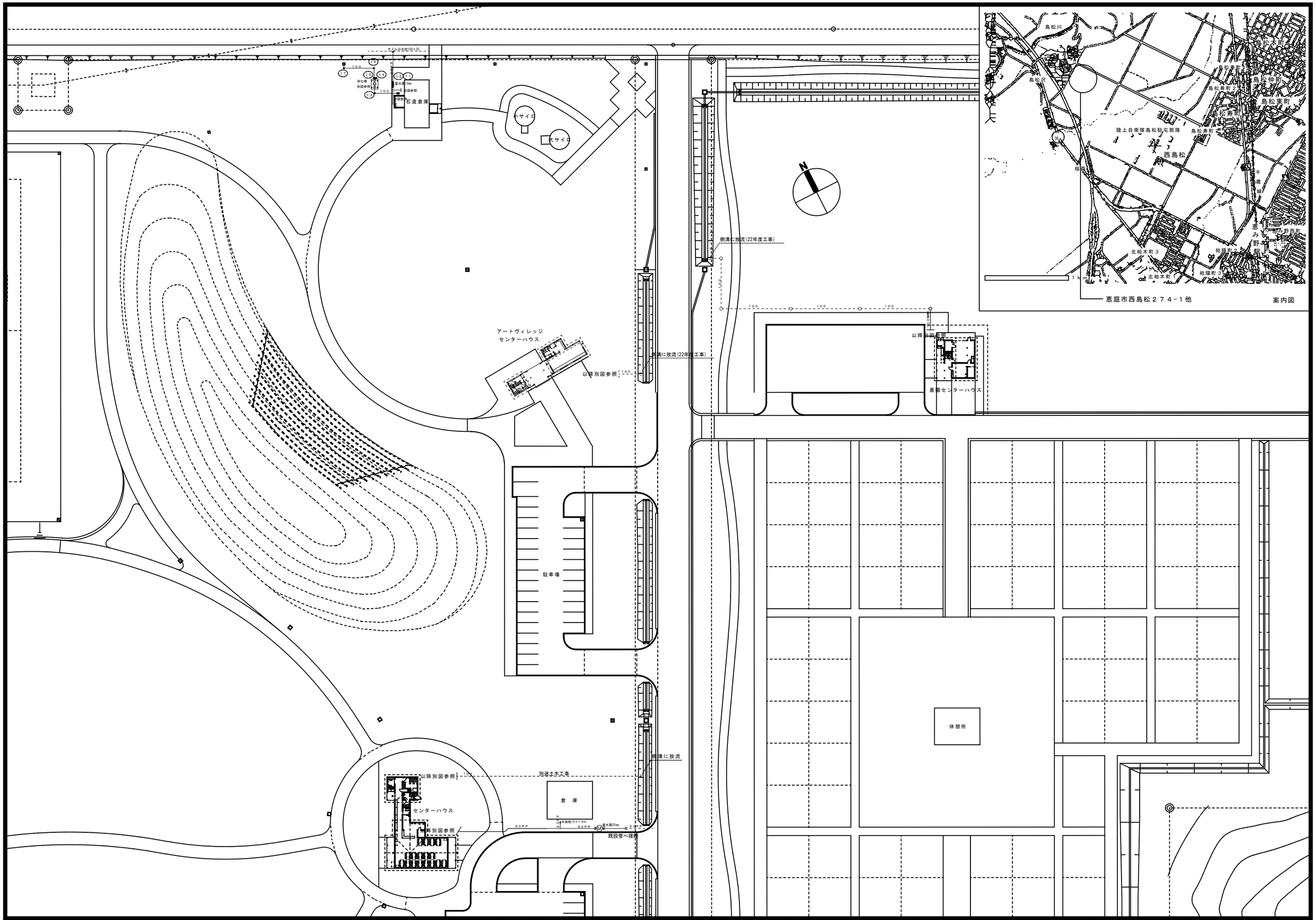

株式会社ドーコン

1級建築士事務所登録（ロ）4号
施設コンサルタント登録　第19部165号
1級建築士登録
登録第1116号　　青島大彦

年　月　日

・　・　・　・

工事名
西島松北交流公園新築工事の内　機械設備工事

図面名
屋外排水設備平面図

縮尺
S＝1：400

図番
02/M

機器一覧表

記号	名称	数量	仕様	電源 φ	電源 V	電源 W	設置場所	備考
ＦＦ－１	温風暖房機	２	床置型　灯油焚FF式温風暖房機　暖房能力 6.6KW　延長給排気筒　1500H　他付属品一式	１	１００	５００	休憩スペース	
			壁埋込オイルコック　8φ					
ＦＦ－３	温風暖房機	１	床置型　灯油焚FF式温風暖房機　暖房能力 2.0KW　延長給排気筒　1500H　他付属品一式	１	１００	３００	事務室	
			壁埋込オイルコック　8φ					
ＥＨ－１	電気ヒーター	３	壁掛型　電気パネルヒーター　サーモスタット付	１	２００	１０００	更衣室・多目的便所他	
							男便所他	
ＥＨ－２	電気ヒーター	１	壁掛型　電気パネルヒーター　サーモスタット付	１	２００	５００	従業員便所	
ＯＴ－１	オイルタンク	１	市販型灯油ホームタンク　490L　オイルコック、ストレーナー、基礎共	―	―	―	屋　外	系統表示付
ＥＨ－３	電気ヒーター	１	壁掛型　電気パネルヒーター　サーモスタット付	１	２００	３０００	女子便所	

記号	名称	数量	仕様	電源 φ	電源 V	電源 W	設置場所	備考
ＨＥＸ－３	空調換気扇	４	天井露出型空調換気扇　風量２６０m3／h　機外静圧５０Pa	１	１００	１５０	休憩スペース	
			セルフード（アルミ製）２００φ×２　２４時間換気コントロールスイッチ共					
ＨＥＸ－４	空調換気扇	１	天井カセット型空調換気扇　風量１４０m3／h　機外静圧５０Pa	１	１００	８０	事務室	
			セルフード（アルミ製）１００φ×２　２４時間換気コントロールスイッチ共					
ＦＥ－１	天井換気扇	１	低騒音型天井埋込換気扇　風量２８０m3／h　機外静圧５０Pa　樹脂ルーバー型	１	１００	４０	女子便所	
			セルフード（アルミ製）１５０φ					
ＦＥ－２	天井換気扇	１	低騒音型天井埋込換気扇　風量２００m3／h　機外静圧５０Pa　樹脂レバー型	１	１００	４０	男子便所	
			セルフード（アルミ製）１５０φ					
ＦＥ－４	天井換気扇	１	低騒音型天井埋込換気扇　風量１２０m3／h　機外静圧５０Pa　樹脂ルーバー型	１	１００	３０	多目的便所	
			セルフード（アルミ製）１５０φ					
ＦＥ－７	天井換気扇	２	低騒音型天井埋込換気扇　風量４０m3／h　機外静圧５０Pa　樹脂ルーバー型	１	１００	２０	更衣室・従業員便所	
			セルフード（アルミ製）１００φ					
ＲＨ－１	レンジフードファン	１	自然給気強制排気型　風量３５０m3／h　機外静圧　８０Pa　W=７５０	１	１００	１８０	給湯室	
			セルフード　（アルミ製）１５０φ×２					

衛生器具表

名称	仕様	給湯室	男子便所	女子便所	ＳＫ室	多目的便所	従業員便所	ポーチ	屋外	合計	備考
洋風便器	CS220B　手洗無防露タンク　棚付２連紙巻器		１	３			１			５	
	オフィス向洗浄便座										
洋風便器	CS20AB　手洗無防露タンク　棚付２連紙巻器					１				１	
	洗浄便座										
小便器	自動洗浄型　UFS820CE		２							２	
洗面器	L331RA　自動水栓　湯水混合止水栓　Ｓトラップ		２	３						５	
洗面器	L270D　自動水栓　湯水混合止水栓　Ｓトラップ					１				１	
掃除流し	SK22A　リムカバー　送り座付横水栓　Ｓトラップ				１					１	
汚物流し	UAS71LDB　オストメイト対応トイレパック					１				１	
	3L電気温水器共　S300BK										
混合水栓	TKJ30U3	１								１	
カップリング水栓	T28ANH13							１		１	
吐出口回転水栓	T200SNR13							１		１	
散水栓	T28NH13								２	２	
電気温水器	床置直圧型飲料用先止式　貯湯量　12L　1φ100V1.1KW	１								１	
電気温水器	壁掛直圧型飲料用先止式　貯湯量　3L　1φ100V0.6KW		２	２		１				５	
ガスカラン	2口ヒューズコック　15×10×10	１								１	
ＬＰＧ集合装置	50Kボンベ×2本　自動切替(ボンベ別途)								１	１	
	転倒防止クサリ ホース 鋼板製格納庫 平板ブロック共										

屋外排水桝表

記号	名称	地盤高	管底高	桝径×管底	備考
Ⓟ1	汚水桝	45.45	44.85	150φ×600H	塩ビ桝　90L　CON防護石
Ⓟ2	汚水桝	45.45	44.83	150φ×620H	塩ビ桝　90Y　CON防護石
Ⓟ3	汚水桝	45.45	44.77	150φ×680H	塩ビ桝　90L　CON防護石
Ⓟ4	汚水桝	45.45	44.75	150φ×700H	塩ビ桝　90L　CON防護石
Ⓟ5	汚水桝	45.45	44.75	150φ×700H	塩ビ桝　90L　CON防護石
Ⓟ6	汚水桝	45.15	44.55	150φ×600H	塩ビ桝　ST　CON防護石
Ⓟ7	汚水桝	44.77	44.17	150φ×600H	塩ビ桝　ST　CON防護石
Ⓟ8	圧送管点検桝	44.57	44.97	150φ×600H	塩ビ桝　ST　CON防護石
Ⓟ9	圧送管点検桝	45.45	44.85	150φ×600H	塩ビ桝　90L　CON防護石
Ⓟ10	圧送管点検桝	45.45	44.83	150φ×620H	塩ビ桝　90L　CON防護石

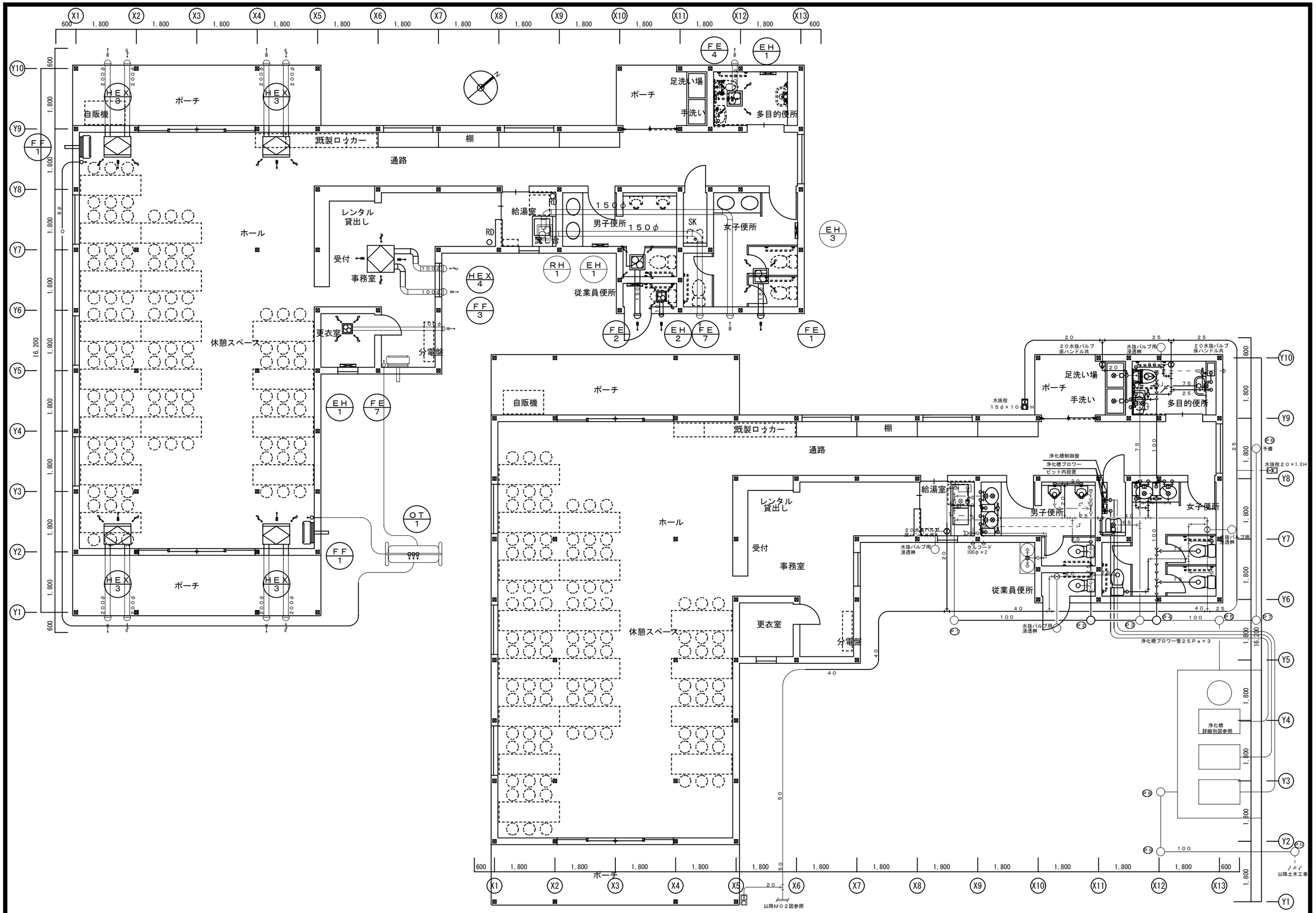

株式会社ドーコン

1級建築士事務所登録（電）第
建設コンサルタント登録 第
1級建築士免許
第

年 月 日

工事名 西島松北交流公園新築工事の内 機械設備工事

図面名 センターハウス
暖房換気設備平面図
衛生設備平面図

縮尺 S＝1：50

図番 04/M

機 器 一 覧 表

記 号	名 称	数量	仕 様	電 源 φ	電 源 V	電 源 W	設 置 場 所	備 考
ＦＳ－１	有圧換気扇	1	低騒音型　有圧換気扇　350φ　風量940m3／ｈ　機外静圧　50Pa　電動シャッター付	１	１００	５０	倉　庫	保護ガード付
			防雪フード（SUS製）　400口　（防虫網付）　3000H　取付					
ＦＥ－８	有圧換気扇	1	低騒音型　有圧換気扇　350φ　風量940m3／ｈ　機外静圧　50Pa　電動シャッター付	１	１００	５０	倉　庫	保護ガード付
			防雪フード（SUS製）　400口　（防虫網付）　3000H　取付					

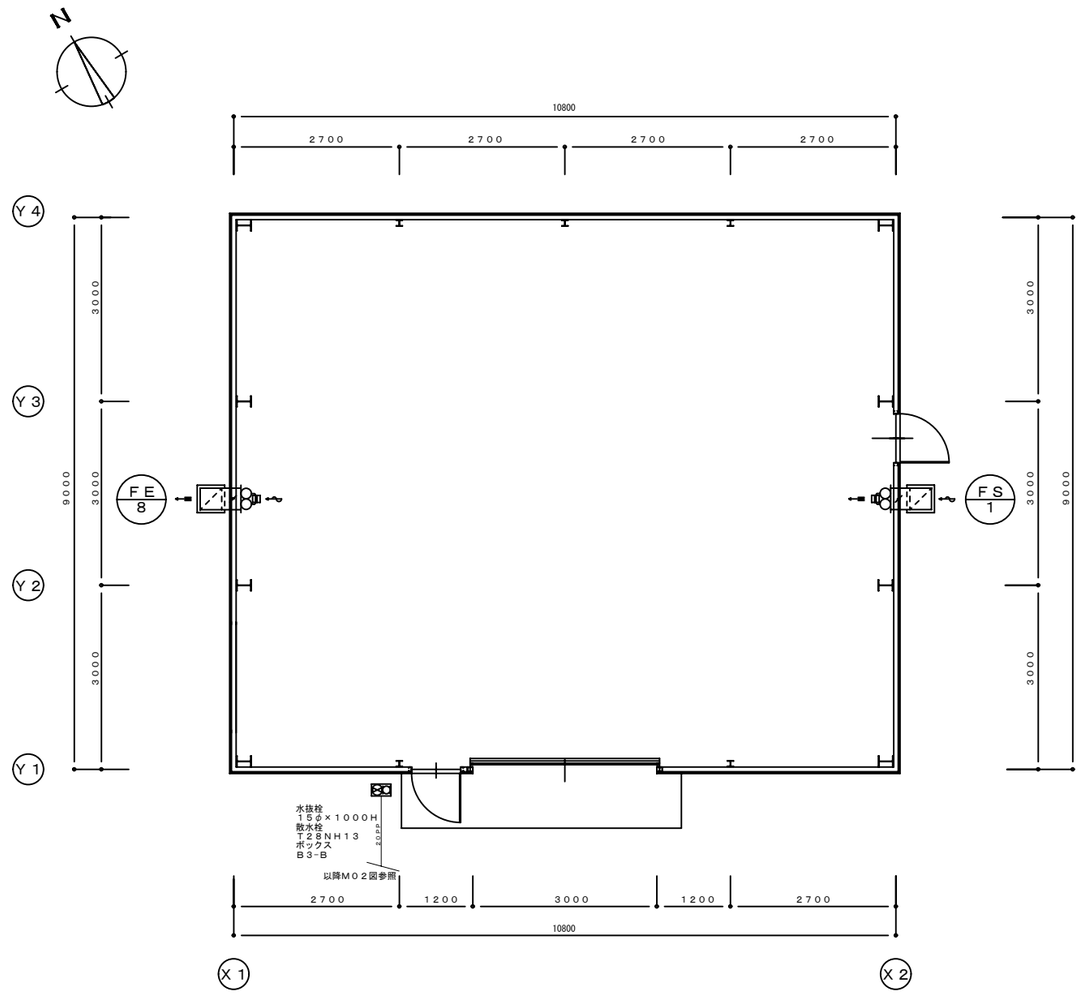

機器一覧表

記号	名称	数量	仕様	電源 φ	電源 V	電源 W	設置場所	備考
FF-2	温風暖房機	1	床置型　灯油焚FF式温風暖房機　暖房能力 6.0Kw　延長給排気筒　1500H　他付属品一式	1	100	500	研修室	
			壁埋込オイルコック　8φ					
FF-4	温風暖房機	1	床置型　灯油焚FF式温風暖房機　暖房能力 2.5Kw　延長給排気筒　1500H　他付属品一式	1	100	300	事務室	
			壁埋込オイルコック　8φ					
EH-1	電気ヒーター	1	壁掛型　電気パネルヒーター　サーモスタット付	1	200	1000	更衣室	
EH-2	電気ヒーター	3	壁掛型　電気パネルヒーター　サーモスタット付	1	200	500	井水ポンプ室	
							男女便所	
OT-1	オイルタンク	1	市販型灯油ホームタンク　490L　オイルコック　ストレーナー　基礎共	—	—	—	屋　外	系統表示付

記号	名称	数量	仕様	電源 φ	電源 V	電源 W	設置場所	備考
HEX-5	空調換気扇	1	天井カセット型空調換気扇　風量110m3／h　機外静圧　50Pa	1	100	80	事務室	
			セルフード（アルミ製）100φ×2　24時間換気コントロールスイッチ共					
HEX-6	空調換気扇	1	天井カセット型空調換気扇　風量　10m3／h　機外静圧　50Pa	1	100	40	更衣室	
			セルフード（アルミ製）100φ×2　24時間換気コントロールスイッチ共					
RH-1	レンジフードファン	1	自然給気強制排気型　風量350m3／h　機外静圧80Pa　W=750	1	100	180	研修室	
			セルフード（アルミ製）150φ×2					
FE-6	パイプファン	1	湿度センサー付　風量　50m3／h　機外静圧50Pa　樹脂ルーバー型	1	100	20	井水ポンプ室	
			セルフード（アルミ製）100φ					
FE-7	天井換気扇	2	低騒音型天井埋込換気扇　風量　40m3／h　機外静圧50Pa　樹脂ルーバー型	1	100	20	男女便所	
			セルフード（アルミ製）100φ					

衛生器具表

名称	仕様	男子便所	女子便所	研修室	デッキ	屋外	合計	備考
洋風便器	CS220B　手洗無防露タンク　棚付2連紙巻器	1	1				2	
	オフィス向洗浄便座							
混合水栓	TKJ30U3			1			1	
カップリング水栓	T28ANH13				2		2	
吐出口回転水栓	T200SNR13				3		3	
散水栓	T28NH13					2	2	
電気温水器	床置直圧型飲料用先止式　貯湯量　12L　1φ100V1.1Kw			1			1	

屋外排水桝表

記号	名称	地盤高	管底高	桝径×管底	備考
N1	汚水桝	42.80	42.20	150φ×600H	塩ビ桝　90L　CON防護石
N2	汚水桝	42.80	42.18	150φ×620H	塩ビ桝　90Y　CON防護石

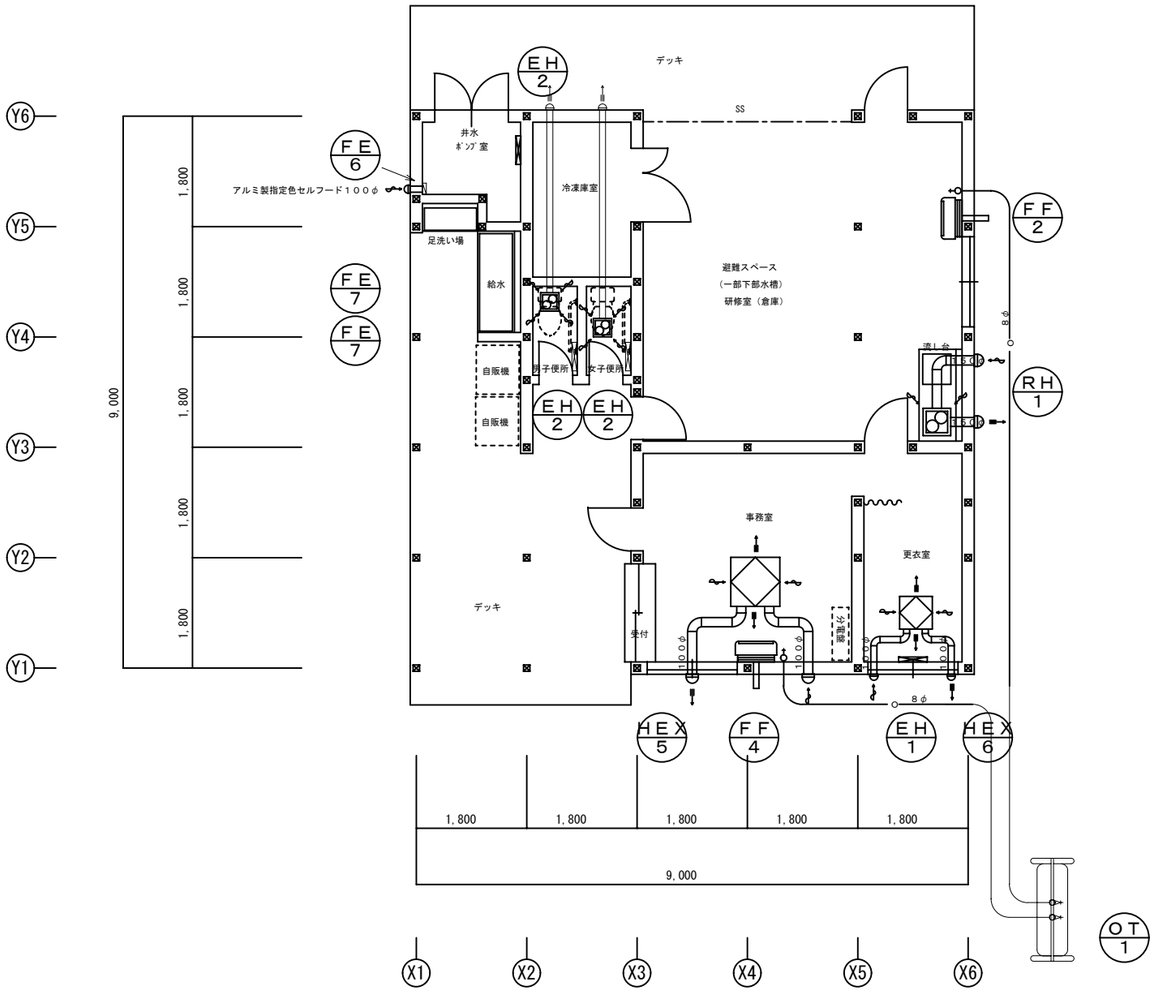

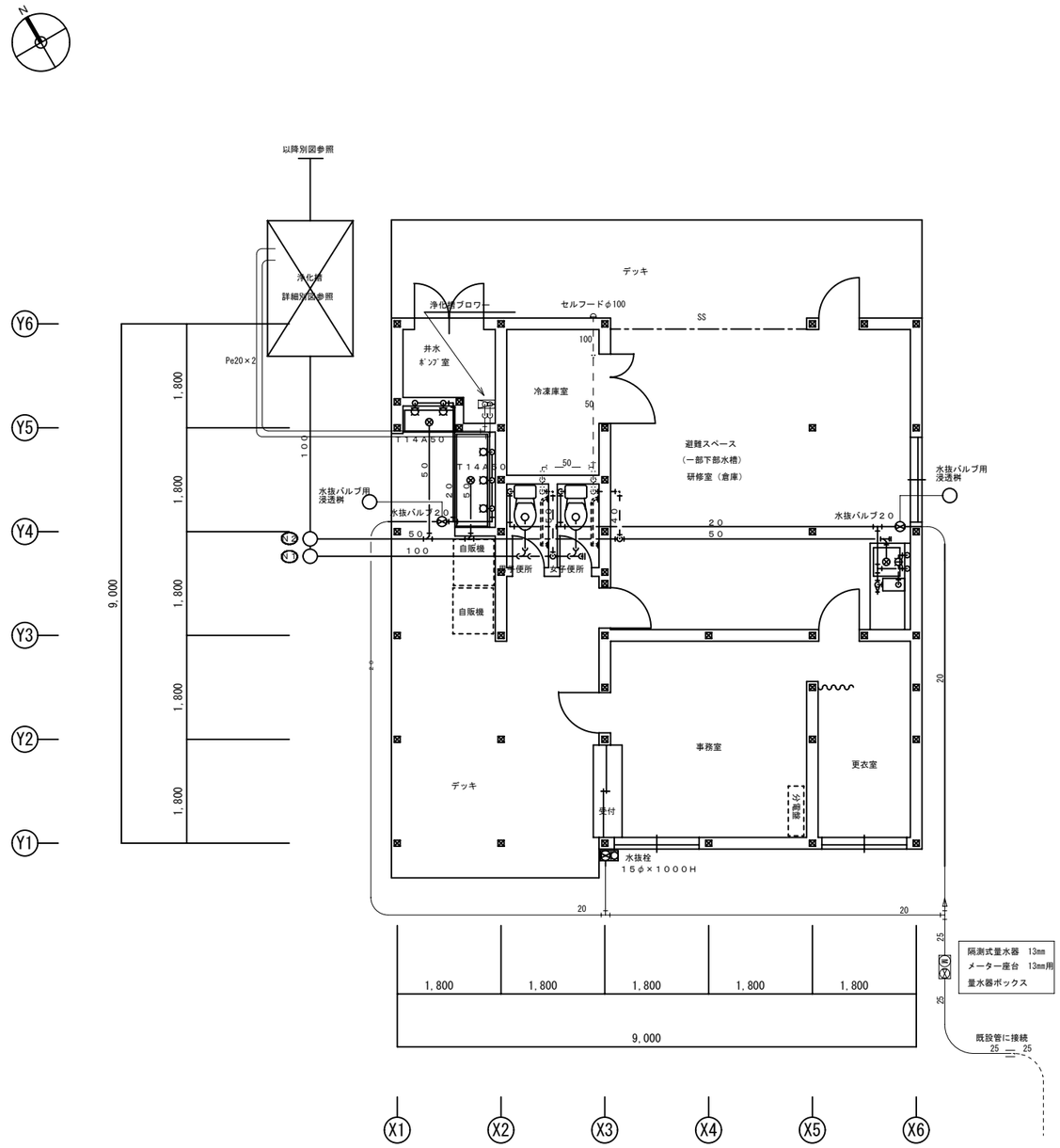

株式会社ドーコン	１級建築士事務所登録（有）２号 建設コンサルタント登録　第10第105号 １級建築士免許 第221119号　青島文彦	年　月　日	・　・　・　・	工事名 西島松北交流公園新築工事の内　機械設備工事	図面名　農園センターハウス 暖房換気設備平面図 衛生設備平面図	縮尺 Ｓ＝１：５０	図番 07／M

機器一覧表

記号	名称	数量	仕様	電源 φ	電源 V	電源 W	設置場所	備考
ＦＦ-２	温風暖房機	２	床置型　灯油焚FF式温風暖房機　暖房能力　6.0Kw　延長給排気筒　1500H　他付属品一式	１	１００	５００	研修室	
			壁埋込オイルコック　8φ					
ＥＨ－１	電気ヒーター	３	壁掛型　電気パネルヒーター　サーモスタット付	１	２００	１０００	バックヤード	
							女便所	
ＥＨ－２	電気ヒーター	２	壁掛型　電気パネルヒーター　サーモスタット付	１	２００	５００	男便所	
							バックヤード便所	
ＯＴ－１	オイルタンク	１	市販型灯油ホームタンク　490L　オイルコック　ストレーナー　基礎共	—	—	—	屋　外	系統表示付

記号	名称	数量	仕様	電源 φ	電源 V	電源 W	設置場所	備考
ＨＥＸ－２	空調換気扇	２	天井露出型空調換気扇　風量165m3／ｈ　機外静圧50Pa	１	１００	１５０	情報コーナー	
			セルフード（アルミ製）200φ×2　24時間換気コントロールスイッチ共					
ＨＥＸ－４	空調換気扇	１	天井カセット型空調換気扇　風量140m3／ｈ　機外静圧50Pa	１	１００	８０	バックヤード	
			セルフード（アルミ製）100φ×2　24時間換気コントロールスイッチ共					
ＦＥ-３	パイプファン	１	風量160m3／ｈ　機外静圧50Pa　樹脂ルーバー型	１	１００	４０	女子便所	
			セルフード（アルミ製）200φ					
ＦＥ-５	パイプファン	１	風量80m3／ｈ　機外静圧50Pa　樹脂ルーバー型	１	１００	２０	男子便所	
			セルフード（アルミ製）200φ					
ＦＥ-７	天井換気扇	１	低騒音型天井埋込換気扇　風量　40m3／ｈ　機外静圧50Pa　樹脂ルーバー型	１	１００	２０	バックヤード便所	
			セルフード（アルミ製）100φ					
ＲＨ-１	レンジフードファン	１	自然給気強制排気型　風量350m3／ｈ　機外静圧80Pa　W=750	１	１００	１８０	前室	
			セルフード（アルミ製）150φ×2					

衛生器具表

名称	仕様	男子便所	女子便所	前室	バックヤード	バックヤード便所	屋外	合計	備考
洋風便器	CS220B　手洗無防露タンク　棚付2連紙巻器	1	2			1		4	
	オフィス向洗浄便座								
洗面器	L331RA　自動水栓　湯水混合止水栓　Ｓトラップ	1	1					2	
掃除流し	SK22A　リムカバー　送り座付横水栓　Ｓトラップ			1	1			2	
混合水栓	TKJ30U3				1			1	
散水栓	T28NH13						1	1	
電気温水器	床置直圧型飲料用先止式　貯湯量　12L　1φ100V1.1Kw				1			1	
電気温水器	壁掛直圧型飲料用先止式　貯湯量　3L　1φ100V0.6Kw	1	1					2	
ガスカラン	2口ヒューズコック　15×10×10				1			1	
ＬＰＧ集合装置	50Kボンベ×2本　自動切替(ボンベ別途)						1	1	
	転倒防止クサリ ホース 鋼板製格納庫 平板ブロック共								
手洗器	LSE570BSF　Ｓトラップ					1		1	

屋外排水桝表

記号	名称	地盤高	管底高	桝径×管底	備考
A1	汚水桝	44.08	43.48	150φ×600H	塩ビ桝　90L　ＣＯＮ防護石
A2	汚水桝	44.08	43.46	150φ×620H	塩ビ桝　90Y　ＣＯＮ防護石
A3	汚水桝	44.05	43.36	150φ×690H	塩ビ桝　ST　ＣＯＮ防護石
A4	汚水桝	44.03	43.26	150φ×770H	塩ビ桝　90L　ＣＯＮ防護石
A5	汚水桝	44.02	43.32	150φ×700H	塩ビ桝　90L　ＣＯＮ防護石
A6	汚水桝	44.02	43.27	150φ×750H	塩ビ桝　90Y　ＣＯＮ防護石
A7	汚水桝	44.02	43.23	150φ×790H	塩ビ桝　90L　ＣＯＮ防護石
A8	圧送管点検桝	44.02	43.20	150φ×820H	塩ビ桝　90Y　ＣＯＮ防護石
A9	圧送管点検桝	43.90	43.15	150φ×750H	塩ビ桝　45L　ＣＯＮ防護石
AA	雨水桝	44.05	43.39	150φ×660H	塩ビ桝　90L　ＣＯＮ防護石
AB	雨水桝	44.05	43.32	150φ×730H	塩ビ桝　90Y　ＣＯＮ防護石
AC	雨水桝	44.03	43.21	150φ×820H	塩ビ桝　90L　ＣＯＮ防護石
AD	雨水桝	44.02	43.17	150φ×850H	塩ビ桝　90L　ＣＯＮ防護石

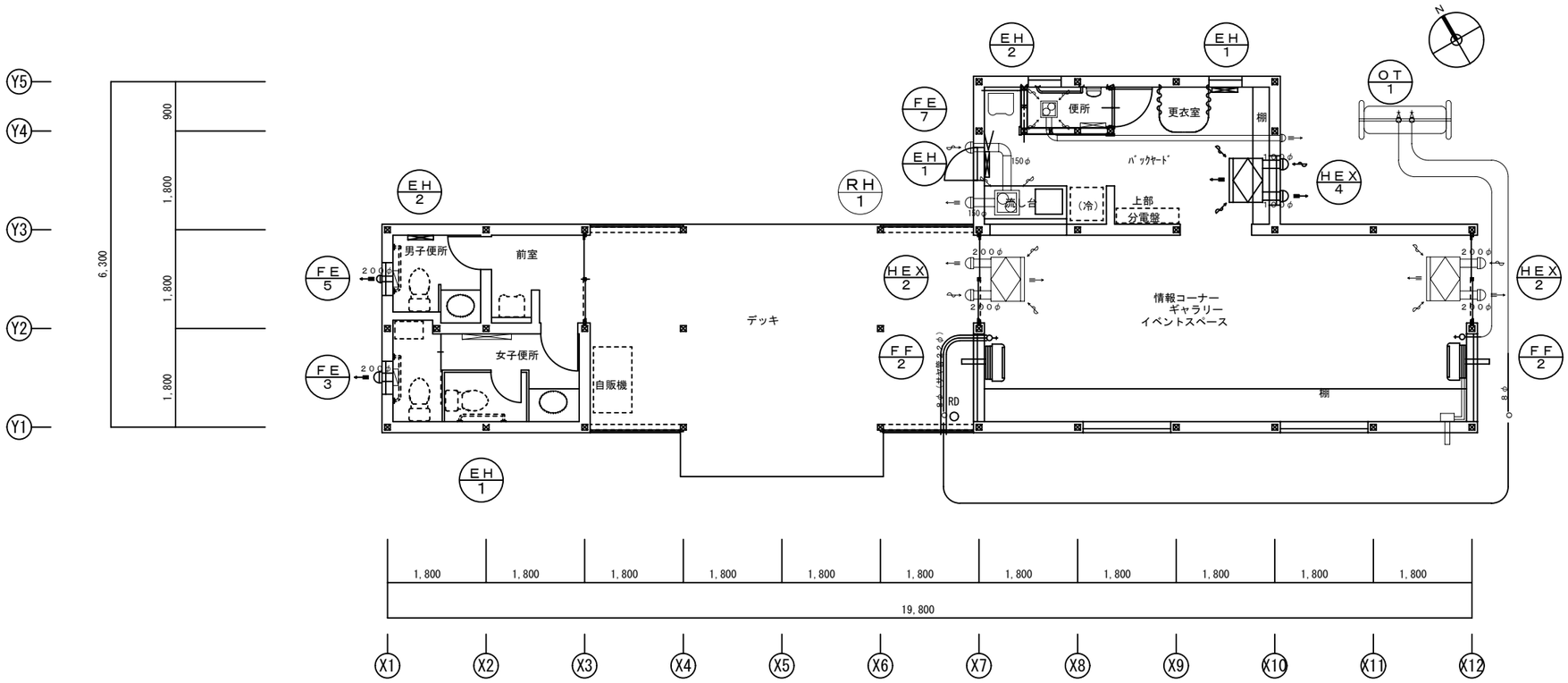

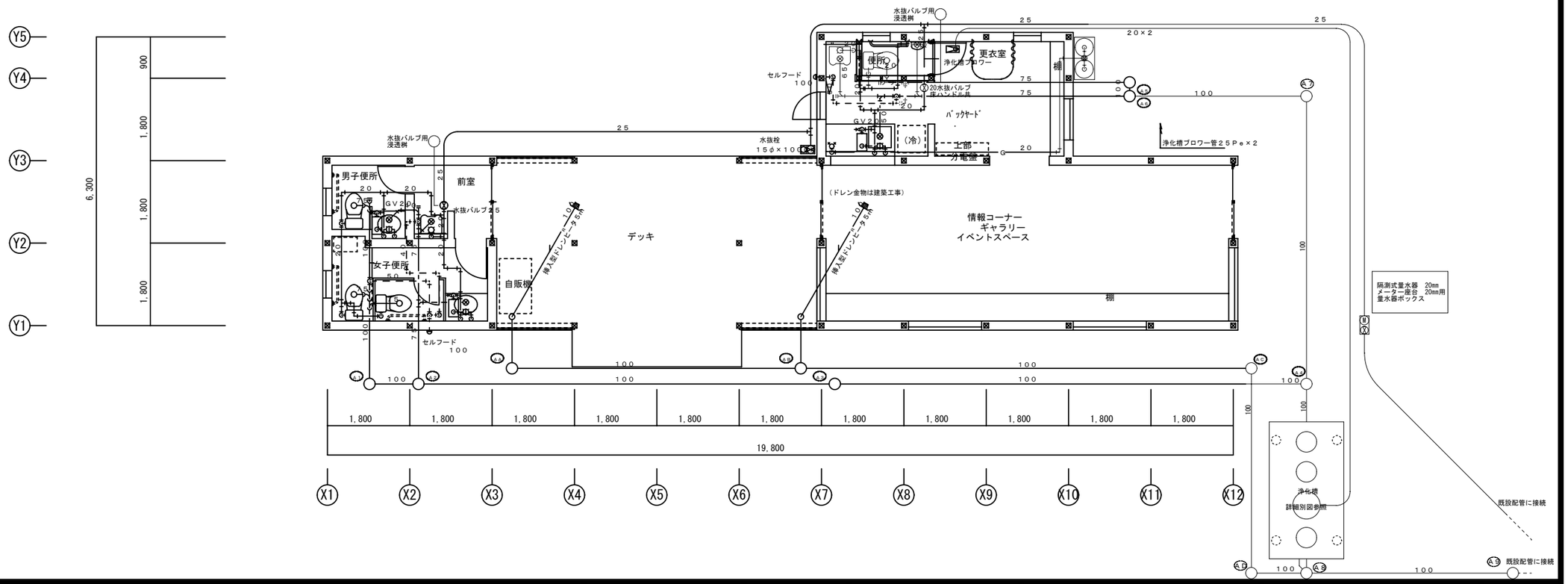

株式会社ドーコン	1級建築士事務所登録（可）第 号 建設コンサルタント登録 建10第105号 1級建築士事務所 登録第1110号 青島大彦	年 月 日	・ ・ ・ ・	工事名 西島松北交流公園新築工事の内 機械設備工事	図面名 アートヴィレッジセンターハウス 暖房換気設備平面図 衛生設備平面図	縮尺 S＝1：50	図番 09/M

機器一覧表

記号	名称	数量	仕様	電源 φ	電源 V	電源 W	設置場所	備考
ＰＡＣ－１	パッケージエアコン	２	空気熱源ヒートポンプ式　壁掛型パッケージエアコン　　エアフィルターメーカー標準品	１	２００	２２４０	倉　庫	
			暖房能力　5.6Kw　冷房能力　5.6Kw　冷媒管　液管　9.5φ　ガス管　15.9φ					
			室外機転倒防止金物共					
ＥＨ－１	電気ヒーター	１	壁掛型 電気パネルヒーター　　サーモスタット付	１	２００	１０００	バックヤード	
ＥＨ－２	電気ヒーター	１	壁掛型 電気パネルヒーター　　サーモスタット付	１	２００	５００	便　所	

記号	名称	数量	仕様	電源 φ	電源 V	電源 W	設置場所	備考
ＨＥＸ－１	空調換気扇	２	天井露出型空調換気扇　風量350m3／h　機外静圧50Pa	１	１００	１５０	倉　庫	
			セルフード（アルミ製）200φ×2　24時間換気コントロールスイッチ共					
ＦＥ-７	天井換気扇	１	低騒音型天井埋込換気扇　風量　40m3／h　機外静圧50Pa　樹脂ルーバー型	１	１００	２０	便　所	
			セルフード（アルミ製）100φ					
ＲＨ-１	レンジフードファン	１	自然給気強制排気型　風量350m3／h　機外静圧80Pa　W=750	１	１００	１８０	前室	
			セルフード（アルミ製）150φ×2					

衛生器具表

名称	仕様	便所	バックヤード	屋外	合計	備考
洋風便器	CS220B　手洗無防露タンク　棚付2連紙巻器	1			1	
	オフィス向洗浄便座					
混合水栓	TKJ30U3		1		1	
散水栓	T28NH13			2	2	
電気温水器	床置直圧型飲料用先止式　貯湯量　12L　1φ100V1.1Kw		1		1	
手洗器	LSE570BSF　　Sトラップ		1		1	

屋外排水桝表

記号	名称	地盤高	管底高	桝径×管底	備考
11	汚　水　桝	44.34	43.74	150φ×600H	塩ビ桝　90L　CON防護石
12	汚　水　桝	44.34	43.72	150φ×620H	塩ビ桝　90Y　CON防護石
13	汚　水　桝	44.34	43.74	150φ×600H	塩ビ桝　90L　CON防護石
14	圧送管点検桝	44.34	43.69	150φ×650H	塩ビ桝　90L　CON防護石
15	圧送管点検桝	44.25	43.49	150φ×760H	塩ビ桝　90Y　CON防護石
16	圧送管点検桝	44.15	43.29	150φ×860H	塩ビ桝　90L　CON防護石
17	圧送管点検桝	43.51	42.91	150φ×600H	塩ビ桝　90L　CON防護石
S	浸　凍　桝	44.34	43.34	150φ×1000H	塩ビ桝　ST　CON防護石

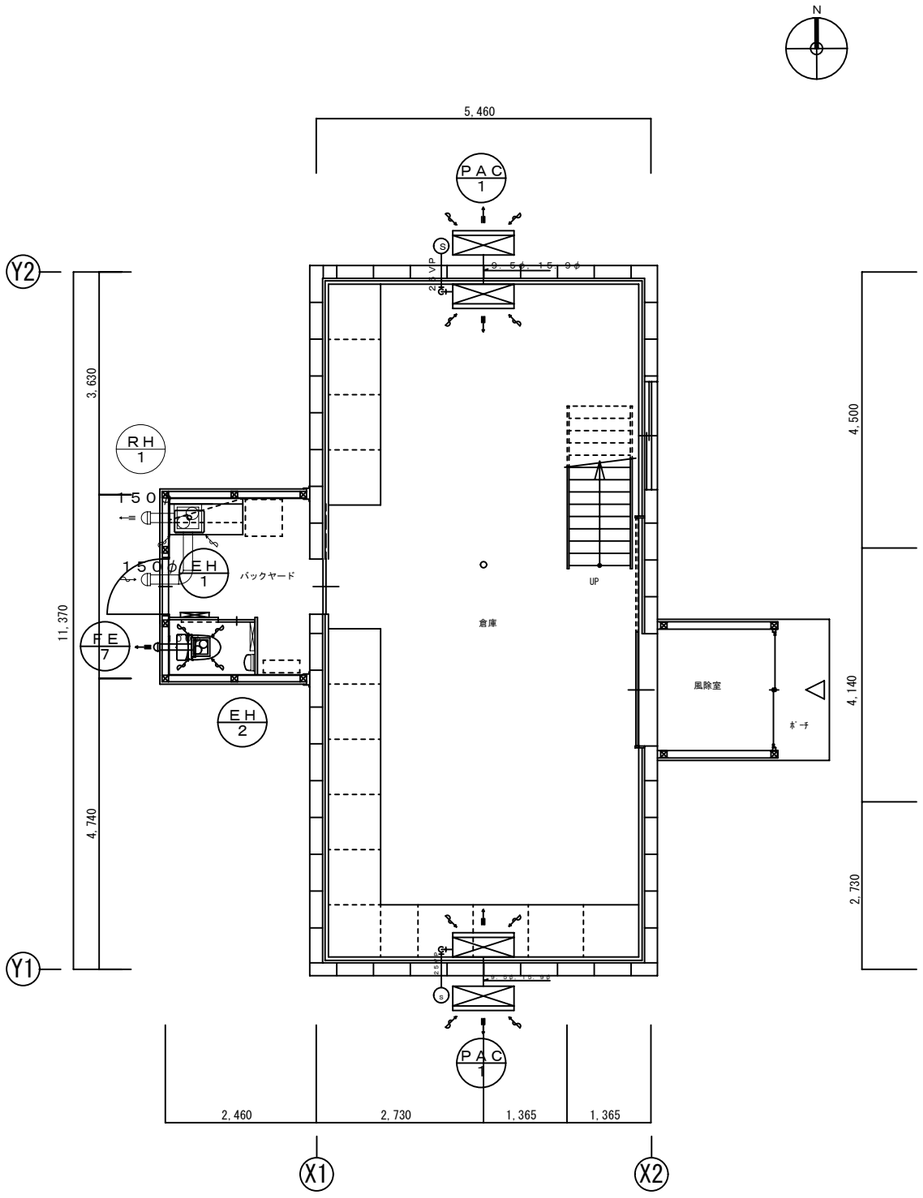

1階冷暖房換気設備平面図　1：50

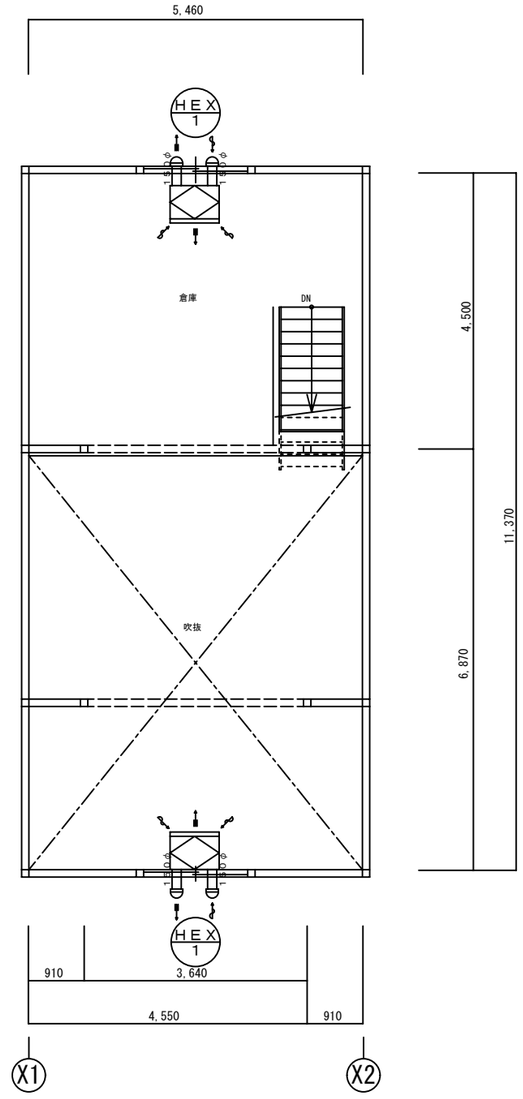

2階冷暖房換気設備平面図　1：50

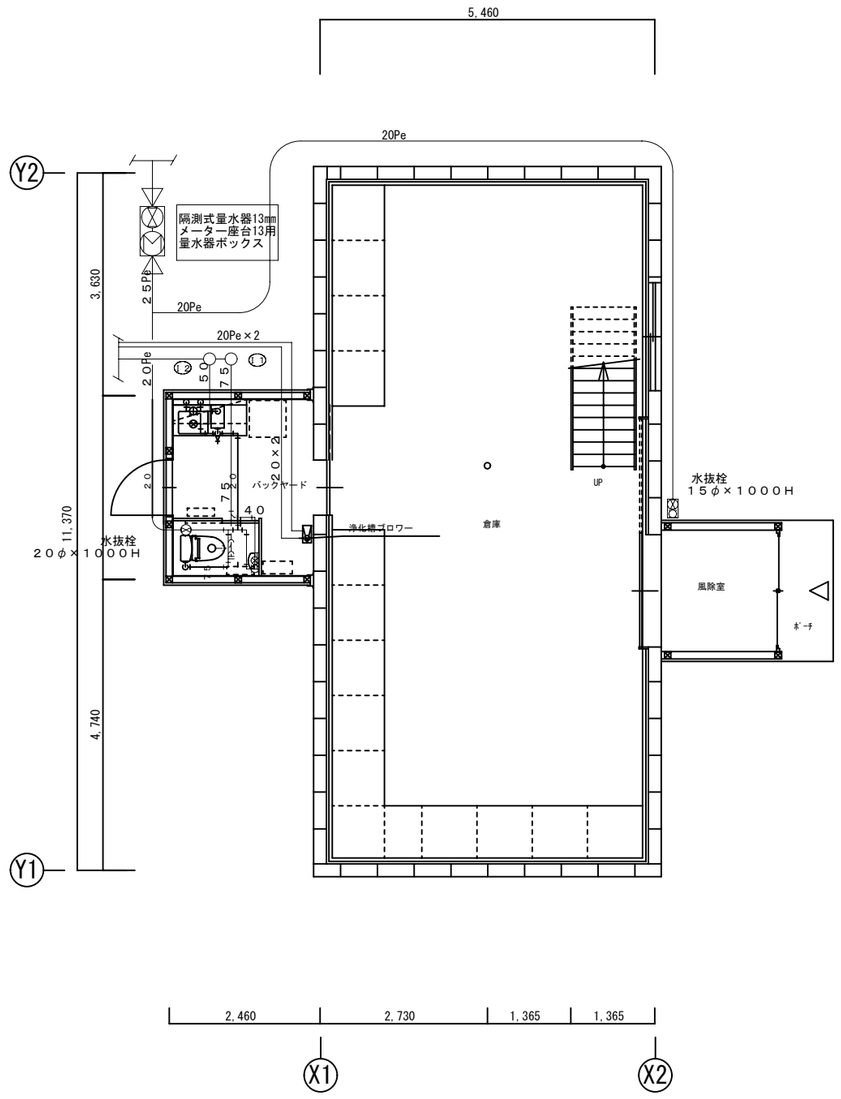

衛生設備平面図　1：50

株式会社ドーコン	1級建築士事務所登録（電）5号 総合コンサルタント登録　第19第108号 1級建築士登録 第88111号　斉藤文彦	年　月　日	・　・　・　・	工事名 西島松北交流公園新築工事の内　機械設備工事	図面名 軟石倉庫 暖房換気設備平面図 衛生設備平面図	縮尺 S＝1：50	図番 11/M

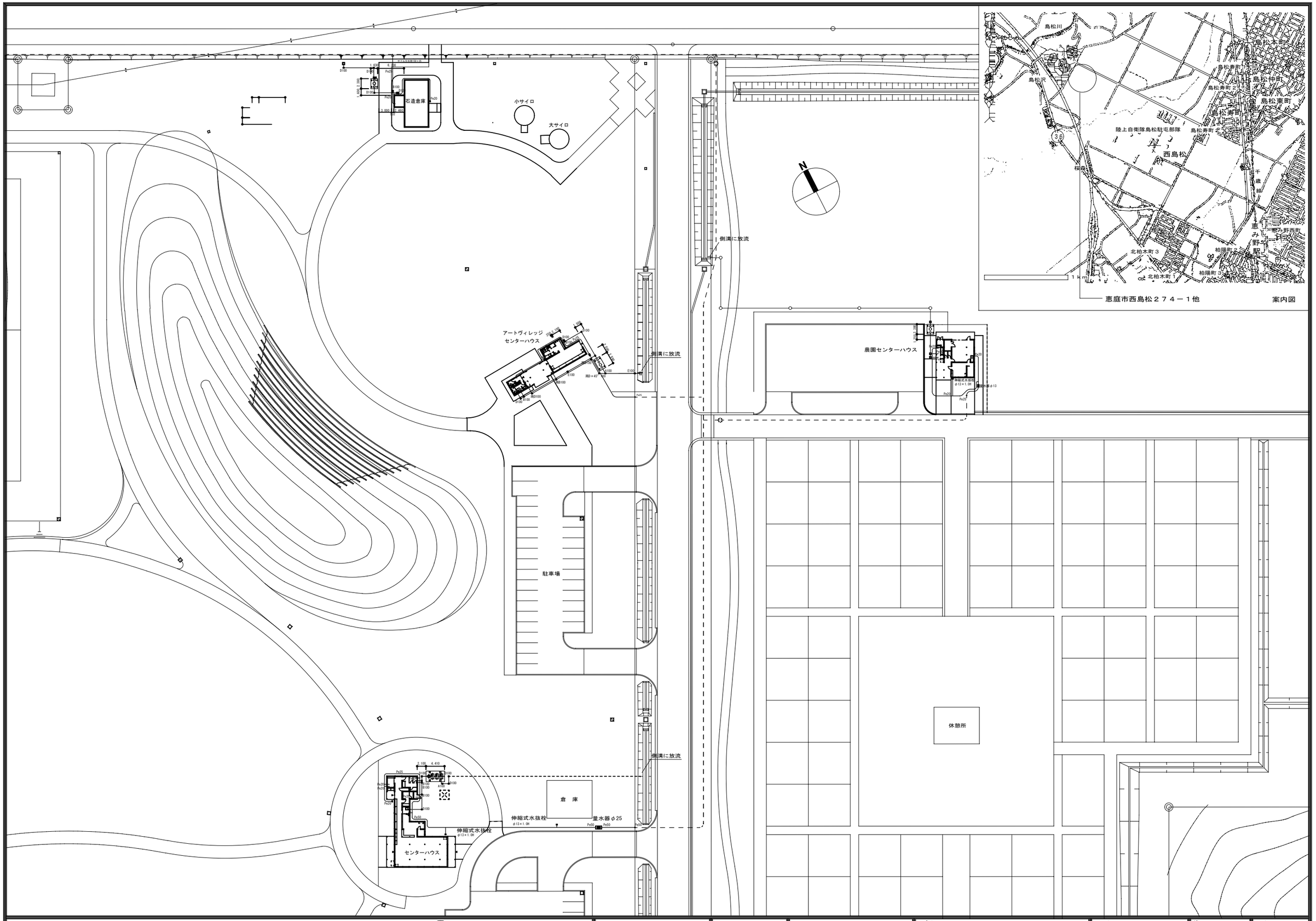

株式会社ドーコン	１級造園土木事務所登録（石）８号 建設コンサルタント登録　第15第186号 １級造園土登録 第t21119号　　斉藤文彦	年　月　日	・　・　・　・	工事名 西島松北交流公園新築工事の内　機械設備工事	図面名 浄化槽配置図	縮尺 Ｓ＝１：４００	図番 １２／Ｍ

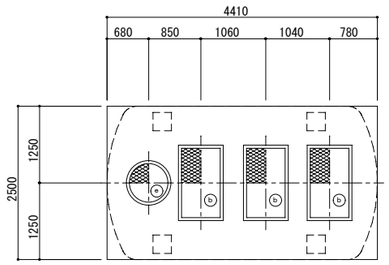

スラブ平面図　１／５０

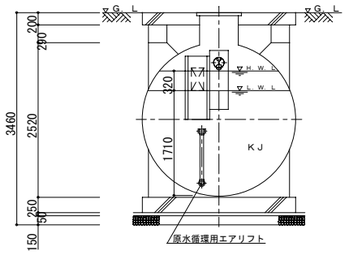

Ｂ－Ｂ断面図　１／５０

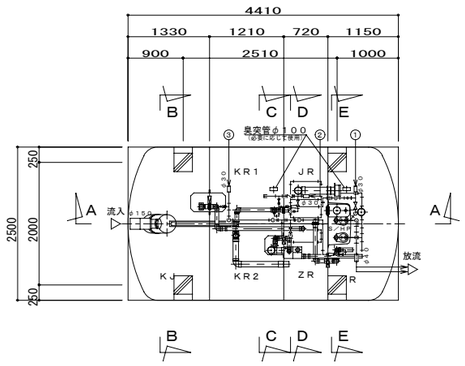

内部平面図　１／５０

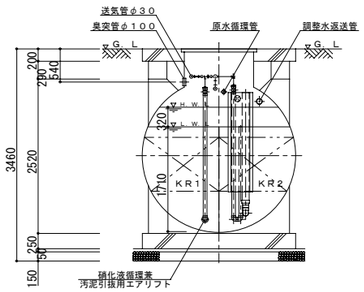

Ｃ－Ｃ断面図　１／５０

仕　様　表	
設計番号	ＳＰＢ０７４９Ａ
処理方式	嫌気ろ床担体流動循環ろ過方式
型式名称	フジクリーンプラント　ＰＣＮＩ－６０Ａ型　（ＰＮＡ１０２）
処理対象人員	６０人
計画汚水量	１１．０ｍ３
型式認定番号	５－０９－Ｈ－００１
型式適合認定番号	型０１ＣａｄＯａ１０１３７３６
機器名称	仕様
主ブロワ	２０Ａ×３００Ｗ×０．２９ｍ３／ｍｉｎ×１台
副ブロワ	２０Ａ×２５０Ｗ×０．１９ｍ３／ｍｉｎ×１台
放流ポンプ	５０Ａ×４００Ｗ×０．２２ｍ３／ｍｉｎ×２台

記号	槽名称	実有効容量
ＺＲ	前置担体流動槽	１．５５ｍ３
ＫＪ	夾雑物除去槽	４．５８ｍ３
ＫＲ１	嫌気濾床槽第１室	２．５５ｍ３
ＫＲ２	嫌気濾床槽第２室	２．５５ｍ３
Ｒ	担体流動槽	３．４４ｍ３
ＪＲ	循環濾過槽	１．５３ｍ３
Ｓ／ＨＰ	消毒槽兼放流ポンプ槽	０．２２ｍ３／０．１４ｍ３

記号	呼称寸法	数量	仕様	材質（蓋色はグレーとする）
ｂ	７００×１２００	３	５００Ｋ	蓋：ＦＲＰ、枠：ＳＳ（亜鉛メッキ）
ｅ	φ６００	１	５００Ｋ	蓋：ＦＲＰ、枠：ＡＢＳ

配管仕様	露出配管（ブロワ廻り）	SGP
	土中配管	φ６５以下～ＶＰ・φ７５以上～ＶＵ
	槽内配管	メーカ仕様

注１）上部は乗用車荷重とする。
注２）機器電源は単相１００Ｖとする。
注３）図中の”Ｇ．Ｌ”は浄化槽位置での仕上げレベルを示す。
注４）処理槽からブロワまでの距離は２０ｍ以内とする。

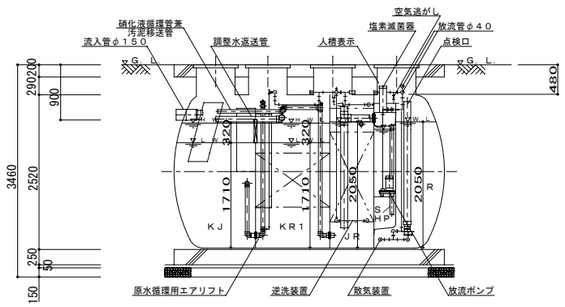

Ａ－Ａ断面図　１／５０

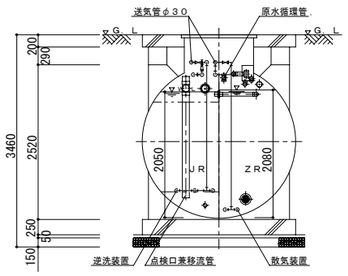

Ｄ－Ｄ断面図　１／５０

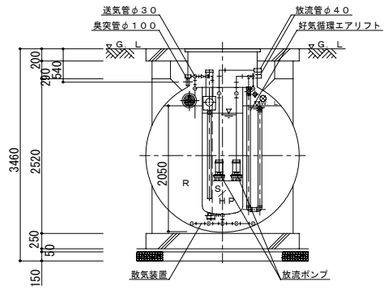

Ｅ－Ｅ断面図　１／５０

株式会社ドーコン	１級建築士事務所登録（石）２号 建設コンサルタント登録40－186号 １級建築士登録　第82113号　斉藤文彦	年　月　日	・　・　・　・	工事名 西島松北交流公園新築工事の内　機械設備工事	図面名 センターハウス 合併浄化槽　60人槽　詳細図	縮尺 Ｓ＝１：２０	図番 １３／Ｍ

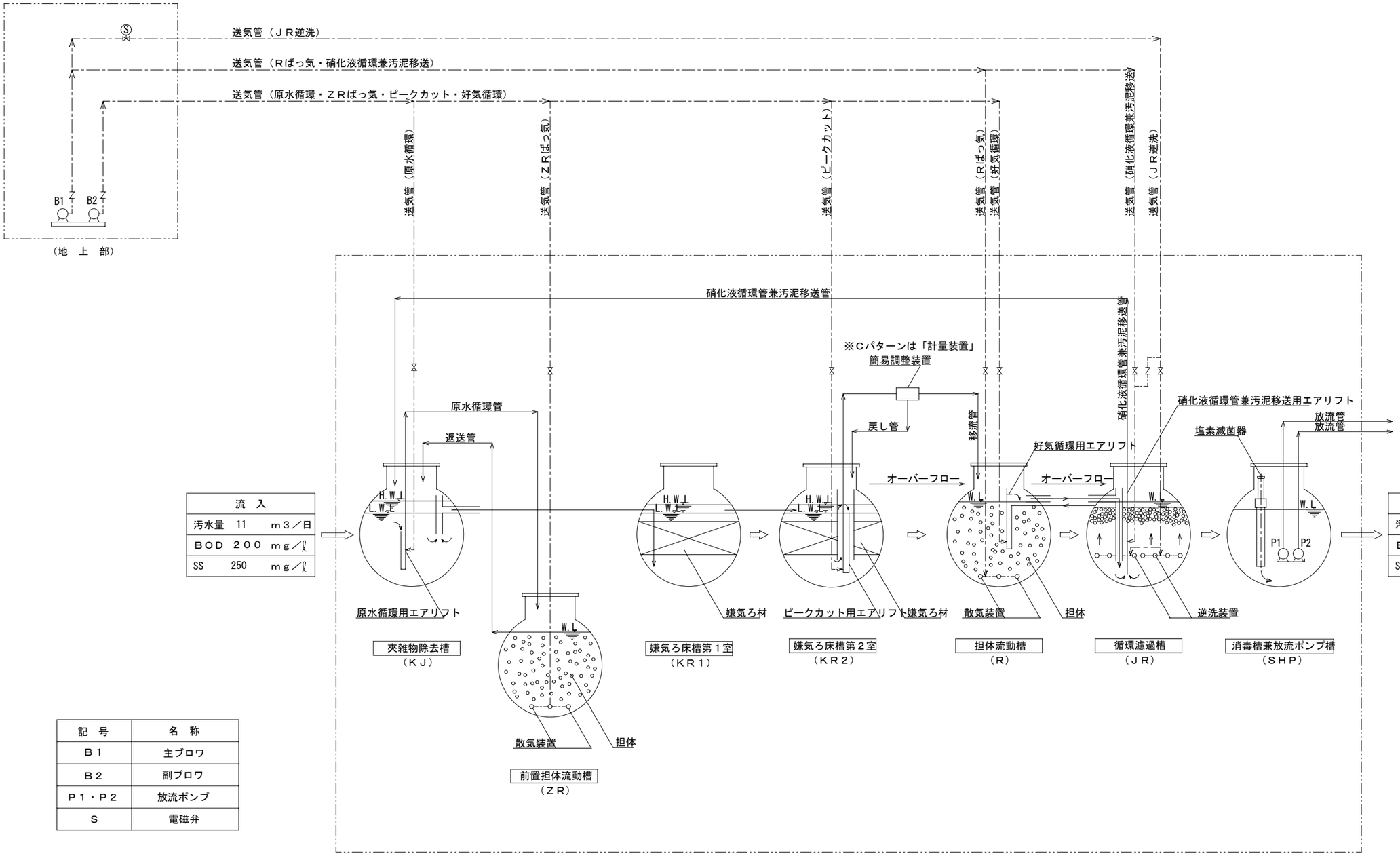

流　入		
汚水量	11	ｍ３／日
ＢＯＤ	２００	ｍｇ／ℓ
ＳＳ	250	ｍｇ／ℓ

放　流		
汚水量	11	ｍ３／日
ＢＯＤ	20	ｍｇ／ℓ
ＳＳ	50	ｍｇ／ℓ

記　号	名　称
Ｂ１	主ブロワ
Ｂ２	副ブロワ
Ｐ１・Ｐ２	放流ポンプ
Ｓ	電磁弁

浄　化　槽　本　体

株式会社ドーコン	１級建築士事務所登録（石）２号 建設コンサルタント登録40－101号 １級建築士登録　第22111号　斉藤文彦	年　月　日	・　・　・　・	工事名 西島松北交流公園新築工事の内　機械設備工事	図面名 センターハウス 合併処理浄化槽　フローシート	縮尺 ＮＯＳＣＡＬＥ	図番 １４／Ｍ

単線系統図

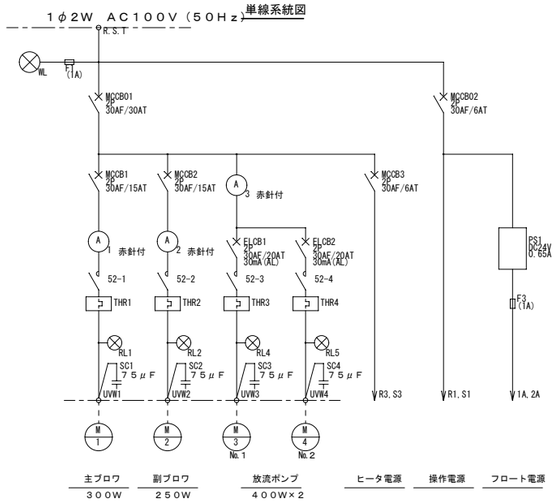

盤姿図 1／10

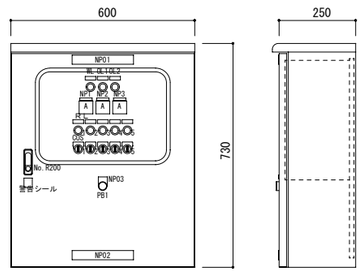

制御盤仕様 SPB0749A

構造	水切、防水・防塵構造
板厚	本体 1.6t〔中板 2.3t〕
	扉 1.6t
塗装	外面 マンセル5Y7/1
	内面 マンセル5Y7/1

銘板表

記号	名称
NP01	浄化槽制御盤
NP02	フジクリーン工業株式会社
NP03	ブザー停止
NP 1	主ブロワ
NP 2	副ブロワ
NP 3	放流ポンプ

操作回路図

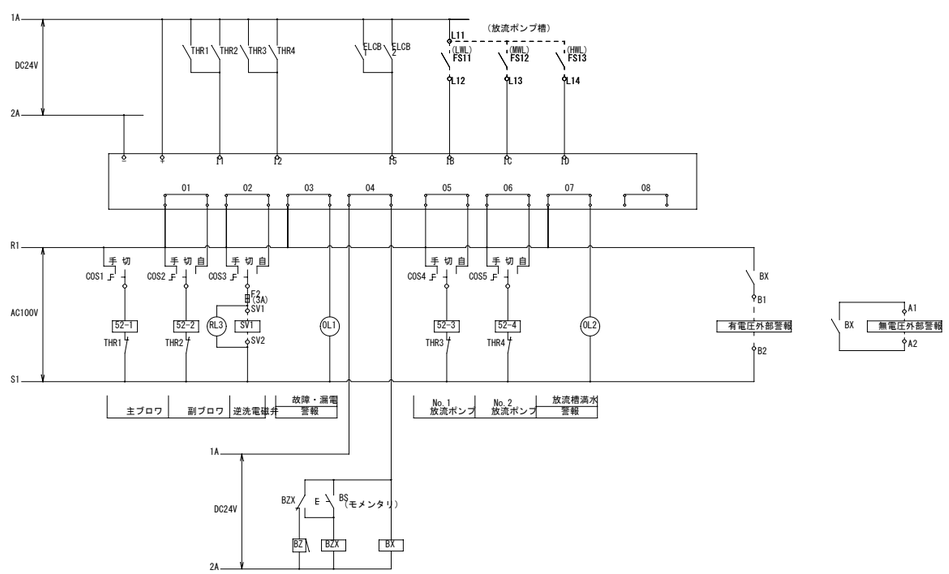

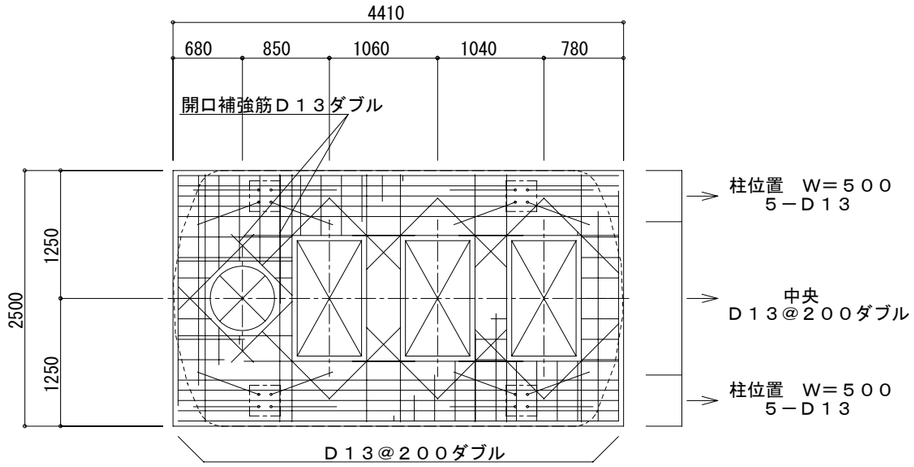

スラブ配筋図　１／３０

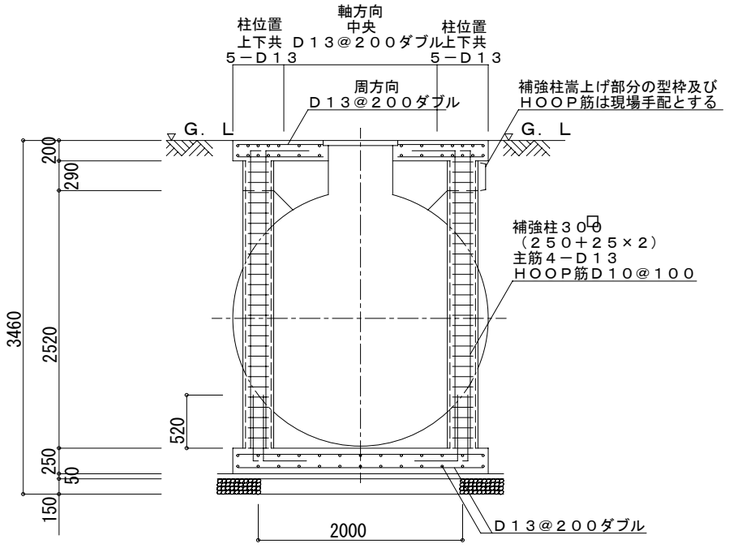

横型槽断面配筋図　　１／３０

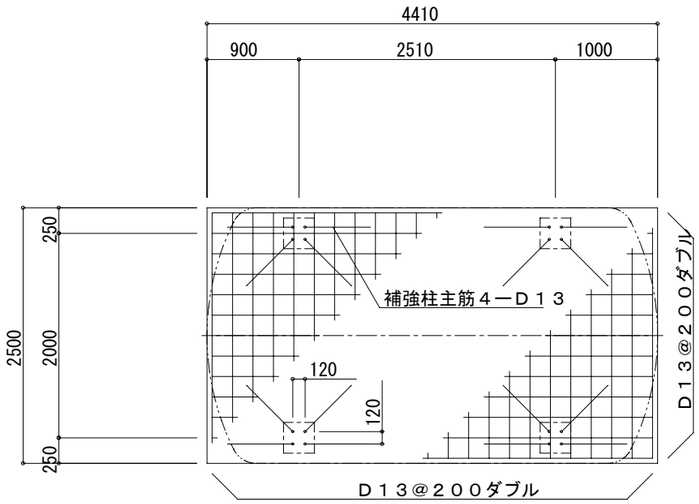

ベース配筋図　１／３０

一　般　事　項	
コンクリート	Ｆｃ＝２１Ｎ／mm^2
鉄　　筋	ＳＤ２９５Ａ
鉄筋かぶり	スラブ　４０
	ベース　６０
定着及継手	４０ｄ
地　　業	砕石又はＲＣ　４０～０

注）図中の”Ｇ．Ｌ”は浄化槽位置での仕上げレベルを示す

株式会社ドーコン	１級建築士事務所登録（石）２号 建設コンサルタント登録46－188号 １級建築士登録 登録21118号　斉藤文彦	年　月　日	．　．　．　．	工事名 西島松北交流公園新築工事の内　機械設備工事	図面名 センターハウス 浄化槽配筋図	縮尺 Ｓ＝１：３０	図番 １６／Ｍ

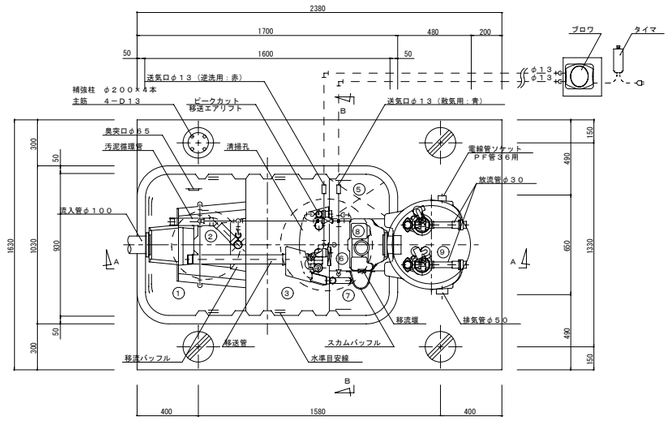

平面図　１／２０

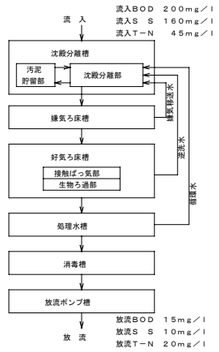

フローシート

仕　様　表

設計番号	SPS1063A				
型式名称	ＣＦ－５型				
処理対象人員	５人				
汚水量	１．００ｍ3／ｄ				
流入水質	ＢＯＤ２００ｍｇ／Ｌ	Ｔ－Ｎ　４５ｍｇ／Ｌ	ＳＳ　１６０ｍｇ／Ｌ		
放流水質	ＢＯＤ　１５ｍｇ／Ｌ	Ｔ－Ｎ　２０ｍｇ／Ｌ	ＳＳ　１０ｍｇ／Ｌ		
型式認定番号	５－１０－Ｈ－００４				
型式適合認定番号	型０１ＣａｄＯａ００５４０５６				

①	沈殿分離槽	汚泥貯留部	有効容量	０．３０８	m3
②		沈殿分離部	有効容量	０．２０１	m3
③	嫌気ろ床槽		有効容量	０．４６６	m3
④	ピークカット部		有効容量	０．１５０	m3
⑤	好気ろ床槽	接触ばっ気部	有効容量	０．１０１	m3
⑥		生物ろ過部	有効容量	０．１２８	m3
⑦	処理水槽		有効容量	０．１０２	m3
⑧	消毒槽		有効容量	０．０１５	m3
⑨	放流ポンプ槽		有効容量	０．０２７	m3
	総　容　量		有効容量	１．４７１	m3

機　器　装　置　仕　様					
汚泥貯留部　ろ材	ＰＰまたはＰＥ			充填率　３７％	
嫌気ろ材	ＰＰまたはＰＥ			充填率　４４％	
接触ばっ気部　ろ材	ＰＰまたはＰＥ			充填率　９３％	
生物ろ過部　ろ材	ＰＰまたはＰＥ			充填率　５２％	
ブロワ	散気時	７０Ｌ／ｍｉｎ以上	φ１３	タイマ切替運転	１台
	逆洗時	７０Ｌ／ｍｉｎ以上	φ１３		

放流ポンプ	吐出量	口径	出力	運転方式	台数
	８０Ｌ／ｍｉｎ	φ３０	１３０Ｗ	自動交互運転	２

槽本体	ＦＲＰ
パイプ類	ＰＶＣ、ＰＰ、ＰＥまたはＴＰＥ
マンホール	プラスチック又は鋳鉄
消毒剤	固形塩素剤

配管仕様	
露出配管（ブロワ廻り）	ＶＰ
土中配管	φ４０以下～ＶＰ・φ５０以上～ＶＵ
槽内配管	メーカ仕様

注１）上部は乗用車荷重とする。
注２）機器電源は単相１００Ｖとする。
注３）図中の”Ｇ．Ｌ”は浄化槽位置での仕上げレベルを示す。
注４）浄化槽からブロワまでの距離は１０ｍ以内とする。

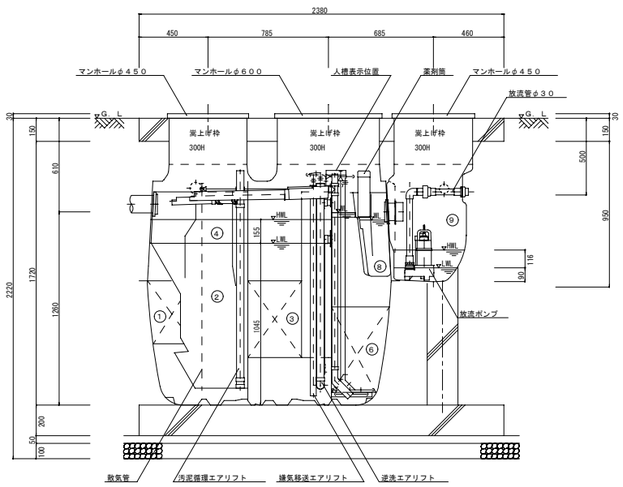

Ａ－Ａ断面図　１／２０

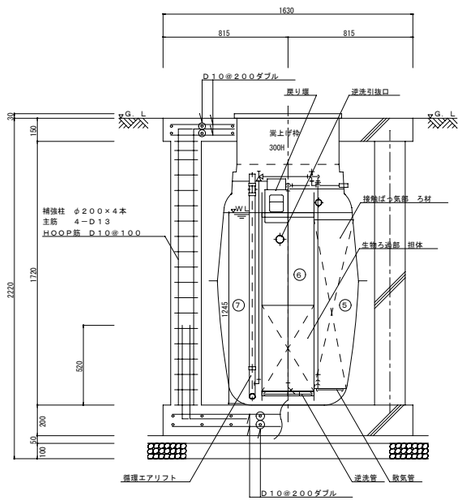

Ｂ－Ｂ断面図　１／２０

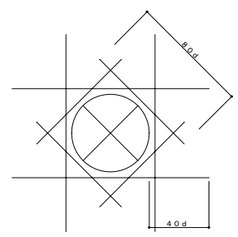

ｄ＝鉄筋径

開口補強筋詳細図

（ダイヤモンド補強：Ｄ１３ダブル）

一　般　事　項	
コンクリート	Ｆｃ＝２１Ｎ／ｍｍ２
鉄　　筋	ＳＤ２９５Ａ
鉄筋かぶり	スラブ　４０
	ベース　６０
定着及継手	４０ｄ
開口補強筋	Ｄ１３ダブル
地　　業	砕石又はＲＣ　４０～０

株式会社ドーコン	１級建築士事務所登録（石）２号 建設コンサルタント登録４６－１８５号 １級建築士登録 第２２１１１９号　　斉藤文彦	年　月　日	・　・　・　・	工事名 西島松北交流公園新築工事の内　機械設備工事	図面名 農園センターハウス 軟石倉庫 浄化槽詳細図	縮尺 Ｓ＝１：２０	図番 １７／Ｍ

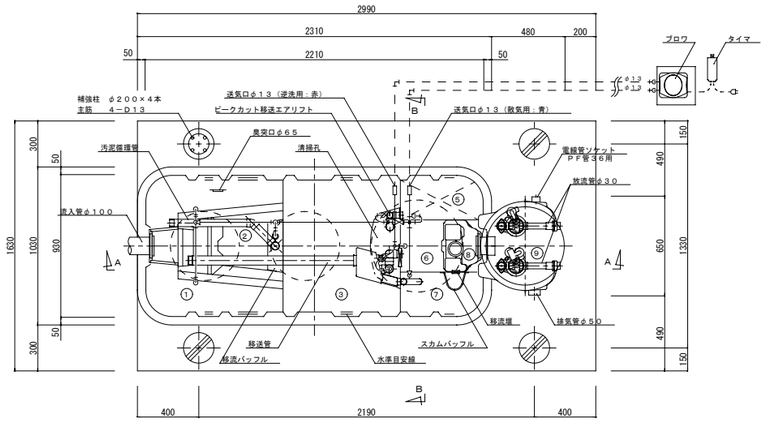

平面図　１／２０

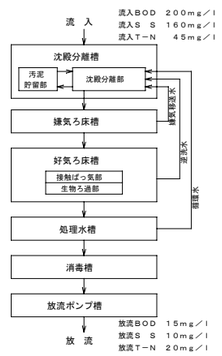

フローシート

仕　様　表				
設計番号	SPS1064A			
型式名称	ＣＦ－７型			
処理対象人員	７人			
汚水量	１．４０ｍ３／ｄ			
流入水質	ＢＯＤ２００ｍｇ／Ｌ	Ｔ－Ｎ　４５ｍｇ／Ｌ	ＳＳ　１６０ｍｇ／Ｌ	
放流水質	ＢＯＤ　１５ｍｇ／Ｌ	Ｔ－Ｎ　２０ｍｇ／Ｌ	ＳＳ　１０ｍｇ／Ｌ	
型式認定番号	５－１０－Ｈ－００４－１			
型式適合認定番号	型０１ＣａｄＯａ００７４５７			

①	沈殿分離槽	汚泥貯留部	有効容量	０．４３０　ｍ３
②		沈殿分離部	有効容量	０．２８２　ｍ３
③	嫌気ろ床槽		有効容量	０．６３３　ｍ３
④	ピークカット部		有効容量	０．２１０　ｍ３
⑤	好気ろ床槽	接触ばっ気部	有効容量	０．１４７　ｍ３
⑥		生物ろ過部	有効容量	０．１８９　ｍ３
⑦	処理水槽		有効容量	０．１４７　ｍ３
⑧	消毒槽		有効容量	０．０１５　ｍ３
⑨	放流ポンプ槽		有効容量	０．０２７　ｍ３
	総　容　量		有効容量	２．０５３　ｍ３

機　器　装　置　仕　様					
汚泥貯留部　ろ材	ＰＰまたはＰＥ			充填率	３７％
嫌気ろ材	ＰＰまたはＰＥ			充填率	４４％
接触ばっ気部　ろ材	ＰＰまたはＰＥ			充填率	９３％
生物ろ過部　ろ材	ＰＰまたはＰＥ			充填率	５２％
ブロワ	散気時	１００Ｌ／ｍｉｎ以上	φ１３	タイマ切替運転	１台
	逆洗時	１００Ｌ／ｍｉｎ以上	φ１３		
放流ポンプ	吐出量	口径	出力	運転方式	台数
	８０Ｌ／ｍｉｎ	φ３０	１３０Ｗ	自動交互運転	２
槽本体	ＦＲＰ				
パイプ類	ＰＶＣ、ＰＰ、ＰＥまたはＴＰＥ				
マンホール	プラスチック又は鋳鉄				
消毒剤	固形塩素剤				

配管仕様	
露出配管（ブロワ廻り）	ＶＰ
土中配管	φ４０以下～ＶＰ・φ５０以上～ＶＵ
槽内配管	メーカ仕様

注１）上部は乗用車荷重とする。
注２）機器電源は単相１００Ｖとする。
注３）図中の”Ｇ．Ｌ”は浄化槽位置での仕上げレベルを示す。
注４）浄化槽からブロワまでの距離は１０ｍ以内とする。

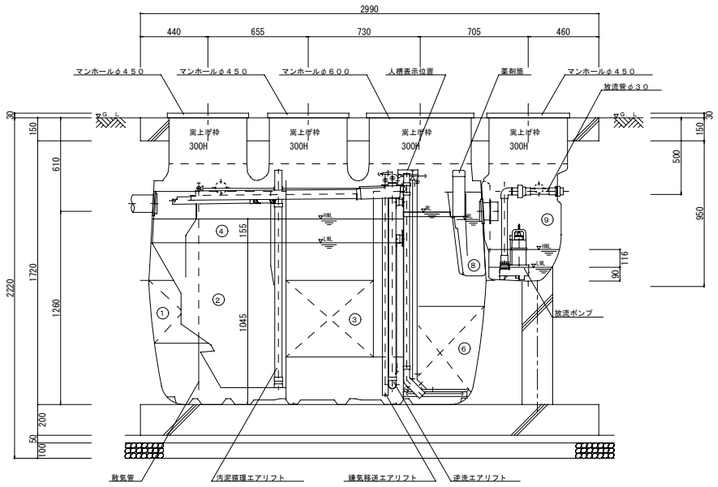

Ａ－Ａ断面図　１／２０

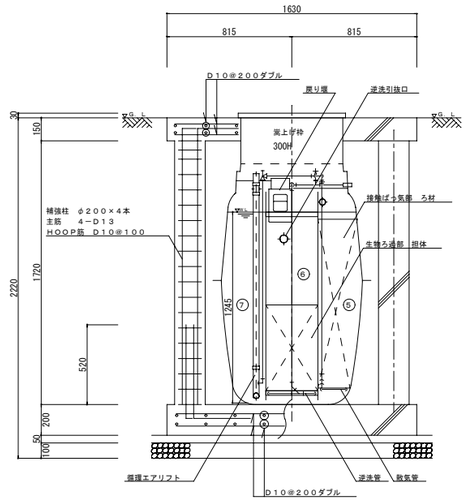

Ｂ－Ｂ断面図　１／２０

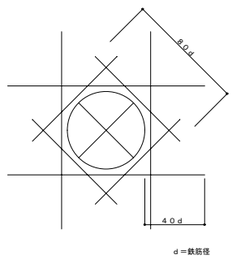

開口補強筋詳細図

（ダイヤモンド補強：Ｄ１３ダブル）

一　般　事　項	
コンクリート	Ｆｃ＝２１Ｎ／ｍｍ２
鉄　　筋	ＳＤ２９５Ａ
鉄筋かぶり	スラブ　４０
	ベース　６０
定着及継手	４０ｄ
開口補強筋	Ｄ１３ダブル
地　　業	砕石又はＲＣ　４０～０

記　号	機 器 名 称	仕　様	台数	電　源				設置場所	備　考
				φ	V	Kw	起動		
UWP－4	散水ポンプ	型式 ： インバーター式定圧自動交互並列型	1	3	200	0.75*2	直入	井水ポンプ室	
		能力 ： 口径５０φ　×　３２φ×　流量１６５L/min　×　全揚程２０．１m							

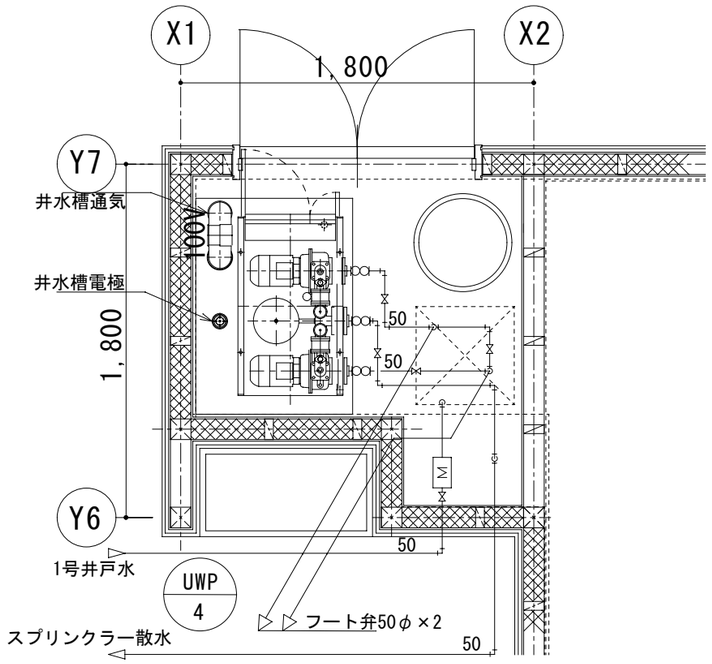

平面図

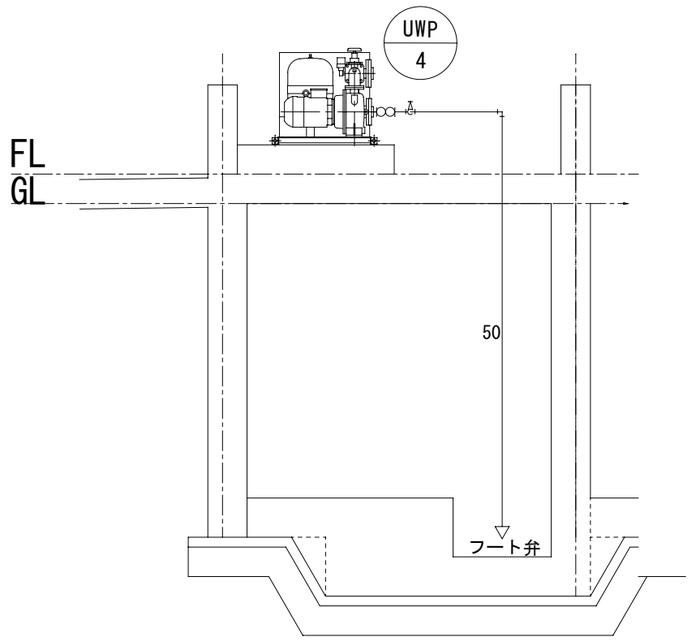

断面図

株式会社ドーコン	1級建築士事務所登録（石）2号 建設コンサルタント登録46－185号 1級建築士登録 第82111号　齊藤文彦	年　月　日	・　・　・　・	工事名 西島松北交流公園新築工事の内　機械設備工事	図面名 井水ポンプ室詳細図	縮尺 NOSCALE	図番 19／M